ZANUSSI

# МАШИНА ДЛЯ МЫТЬЯ ПОСУДЫ

## DA 6452

**ИНСТРУКЦИЯ ПО ЭКСПЛУАТАЦИИ**

# Содержание

**Указания по технике безопасности** ..... **3**
**Утилизация** ..... **3**
**Инструкции по установке** ..... **4**
**Описание прибора** ..... **6**
**Прежде чем пользоваться машиной** ..... **7**
Настройка устройства для смягчения воды ..... 7
Заполнение соли ..... 7
Средство для придания блеска ..... 8
**При ежедневном пользовании** ..... **9**
**Виды моющих средств** ..... **11**
**Программы мойки** ..... **12**
**Порядок выполнения работ...** ..... **13**
**Обслуживание и уход** ..... **14**
**Что делать, если** ..... **15**
**Обслуживание и запасные части** ..... **16**
**Информация для испытательных лабораторий** ..... **17**

| | | |
|---|---|---|
| ГАБАРИТЫ | Ширина | 60 см |
| | Высота со столешницей | 85 см |
| | Высота без столешницы | 82 см |
| | Макс. глубина | 63,5 см |
| | Макс. глубина при открытой дверце | 118, 5 см |
| **Электрическое подключение:**<br>Напряжение<br>Общая мощность<br>Предохранитель | Данные для электрического подключения указаны в заводской табличке на внутреннем торце дверцы посудомоечной машины. | |
| НАПОР ВОДЫ | Минимум | 50 кПа (0,5 бар) |
| | Максимум | 800 кПа (8 бар) |
| ВМЕСТИМОСТЬ | | сервиз на 12 персон |

**Настоящий прибор соответствует следующим предписаниям ЕС:**
**– 73/23/EWG от 19.02.1973 - “Директива по низкому напряжению”.**
**– 89/336/EWG от 03.05.1989 - “Директива по электромагнитной совместимости” и последующим поправкам.**

# Инструкции по технике безопасности

**Очень важно, чтобы это руководство хранилось вместе с прибором с тем, чтобы можно было справляться по тему и в будущем. В случае продажи или передачи прибора другому лицу или же, если Вы переезжаете и оставляете его на старой квартире, обязательно проверьте, чтобы руководство было приложено к машине, чтобы новый владелец мог изучить принцип ее действия и важную информацию по технике безопасности.**

**Данная информация приводится в интересах вашей безопасности. Вы ДОЛЖНЫ внимательно ее прочитать до установки или пользования прибором.**

## Установка

- Убедиться в отсутствии повреждений, полученных во время транспортировки посудомоечной машины. Запрещается подсоединять поврежденный прибор. В случае выявления повреждений обратитесь в предприятие торговой сети.
- С целью обеспечения требований безопасности запрещается изменять характеристики прибора или вносить в него какие-либо модификации.
- Любые электрические или гидравлические работы, требующиеся для подключения этого прибора должны быть выполнены квалифицированным и компетентным лицом.
- Проверьте, чтобы под прибор не попал электрический шнур питания.
- Во избежание повреждения гидравлических комплектующих запрещается выполнять отверстия в стенках машины.

## Безопасность детей

- Прибором должны пользоваться только взрослые люди.
- Не разрешайте детям играть с ручками управления и с машиной в целом.
- Упаковочные материалы являются потенциальным источником опасности для жизни детей: эти материалы следует хранить в недоступном для них месте.
- В посудомоечной машине циркулирует непитьевая вода. В ней могут присутствовать остатки моющего средства. Не подпускайте детей к посудомоечной машине с открытой дверцей.
- Храните все моющие средства в надежном и недоступном для детей месте.

## Ваша посудомоечная машина при ежедневном пользовании

- Не следует мыть в посудомоечной машине предметы, испачканные бензином, краской, содержащие стальные или железные частицы изнашивания, или корродирующие, кислотные или щелочные химические вещества.
- Ни в коем случае не пытайтесь открыть дверь машины во время работы, особенно во время стадии горячей мойки, во избежание ожогов горячей водой. Машина оснащена защитным устройством, которое выключает машину в случае открытия дверцы.
- Используйте только средства (моющие, для придания блеска и соль), специально предназначенные для посудомоечных машин.
- Ставить длинные ножи в вертикальном положении опасно.
- Длинные и/или острые столовые прибора, такие как разделочные ножи, следует располагать в горизонтальном положении на верхней полке.
- Завершив загрузку или разгрузку машины, закройте дверь, т.к. открытая дверь может представлять опасность.
- Не садитесь и не становитесь на открытую дверь.
- После пользования машиной отключите ее от сети закройте кран подачи воды.
- Обслуживание прибора должно выполняться представителем официальной сервисной мастерской, а также в машину должны устанавливаться только оригинальные запасные части.
- Ни в коем случае не пытайтесь отремонтировать машину сами. Ремонт, выполненный неопытными людьми, может вызвать повреждение и серьезные неполадки прибора. Обратитесь в ближайший авторизованный сервисный центр по обслуживанию. Всегда настаивайте на установке оригинальных запасных частей.

# Утилизация

Правильно ликвидируйте материалы, составляющие упаковку посудомоечной машины.

Все упаковочные материалы могут быть утилизованы.

Пластмассовые детали имеют международную стандартную маркировку:

>PE< полиэтилен - напр., защитная пленка.

>PS< вспученный полистирол P напр., набивочный материал (обязательно без ХФУ).

>POM< полиоксиметилен, напр., пластмассовые зажимы.

Картонная упаковка изготовлена из вторичной бумаги и должна сдаваться в макулатуру для повторного использования.

Когда вы окончательно прекратите эксплуатацию вашей посудомоечной машины и выведете ее из службы, перед ликвидацией Вы должны привести прибор в непригодное для использования состояние.

**Предупреждение!** Прежде чем выбросить прибор, обрежьте электрический шнур питания и выведите из строя замок на двери машины, чтобы дети не могли случайно закрыться внутри.

Пожалуйста, сдайте вышедший из строя прибор в местную организацию по сбору вторсырья или обратитесь в предприятие торговой сети, которое за небольшую плату сделает это за вас.

# Экономная и экологически чистая машинная мойка

- Обеспечьте правильную регулировку устройства для смягчения воды.
- Не ополаскивайте посуду под краном.
- Режим мойки должен соответствовать типу и степени загрязнения.
- Не применяйте больше моющего средства, специальной соли и средства для придания блеска, чем это рекомендуется в данных рабочих инструкциях и производителем соответствующего средства.

# Инструкции по установке

**Any electrical and/or plumbing work required to install this appliance should be carried out by a qualified electrician and/or plumber or competent person.**

Remove all packaging before positioning the machine.

If possible, position the machine next to a water tap and a drain.

## Крепление под столешницей

(кухонная стойка или раковина)

Сняв верхнюю панель машины, Вы можете установить ее под раковину в закрытый элемент мебельной стойки или под столешницу при условии, что проем соответствует указанным на рисунке размерам.

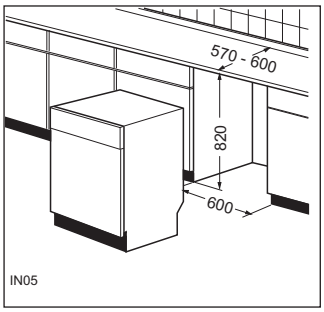


**Сделать следующее:**

Вывинтите два задних блокировочных винта и, потянув столешницу машины в направлении на себя и высвободив из предних гнезд, поднимите ее.

Выровняв машину и отрегулировав ножки, задвиньте ее под столешницу. Устанавливая машину, следите за тем, чтобы не защемить питательный и сливной шланги и чтобы они не перегнулись.

При выполнении работ, требующих доступа ко внутренним комплектующим, отключите посудомоечную машину от источника электрического питания.

Убедитесь в том, что установка машины не затруднит выполнение технического обслуживания в случае вызова техника сервисного центра.

Если позднее посудомоечная машина будет использоваться как отдельно стоящее оборудование, то предварительно нужно поставить на место верхнюю панель.
Плинтус на отдельно стоящем оборудовании не регулируется.

## Выравнивание

Качественное выравнивание является определяющим условием для качественного примыкания дверцы и ее герметизации.

Когда машина качественно выровнена, ее дверца не задевает за боковые стенки с обеих сторон корпуса.

В случае плохого закрытия дверцы следует ослабить или затянуть ножки машины таким образом, пока не будет обеспечено качественное выравнивание.

## Подключение к водопроводной сети

Эту посудомоечную машину можно подключать как к горячей (макс. 60°C), так и к холодной воде. Тем не менее рекомендуется, чтобы она работала на подаче холодной воды.

Горячая вода недостаточно эффективна при мойке сильно загрязненной посуды, так как она значительно сокращает длительность программы.

Для выполнения подключения стяжная гайка, которой оснащен подводящий шланг, предназначена для посадки как на трубы с 3/4 дюймовой резьбой, так и на специальные быстроразъемные соединения.

Давление воды должно быть в пределах значений, указанных в технических характеристиках. Местное учреждение по водоснабжению может проконсультировать Вас относительно средних значений подачи воды в Вашем районе.

Во время подключения не допускайте изгибов и перекручивания подающего и сливного шлангов.

Характерной чертой посудомоечной машины является возможность закрепления подающих и сливных шлангов воды как с левой, так и с правой стороны, в зависимости от ее установки, посредством стяжной гайки. *(**Внимание! НЕ** все модели посудомоечных машин комплектуются стяжной гайкой для подающего и сливного шлангов. В этом случае указанное условие не обеспечивается)*.
Для предупреждения утечек воды следует надежно затянуть стяжную гайку.

Прежде чем соединять машину с новыми трубами подачи воды или с трубами, которые долго не использовались, дайте воде стечь в течение нескольких минут.

**Не применять для подсоединения старые бывшие в употреблении шланги.**

Машина оснащена предохранительным устройством, не допускающим обратный сток грязной воды из машины в сеть водоснабжения питьевой водой, и действующим в соответствии с действующими стандартами по устройству гидравлических систем.

## Подсоединение сливного шланга

Конец сливного шланга может быть подключен следующим образом:

1. К выпускному сифону раковины, закрепив его на нижней поверхности столешницы. Это предупредит обратный отток грязной воды из раковины в машину.
2. Закрепите на краю раковины при помощи специальной пластмассового направляющего колена *(если входит в комплект машины).*
3. К стояку с входным отверстием, минимальный внутренний диаметр которого равен 4 см.

Сливной шланг должен находиться на высоте от 30 см (минимум) до 100 см (максимум) от низа посудомоечной машины.

Также сливной шланг может быть установлен с правой или с левой стороны посудомоечной машины.

Проверьте, что бы шланг не был скручен или пережат, так как это может воспрепятствовать или замедлить слив воды.

Пробка мойки должна быть вынута во время слива из машины воды, так как ее наличие может вызвать перекачивание воды обратно в машину.

При использовании удлинителя сливного шланга он должен быть не длиннее 2 метров, и его внутренний диаметр должен быть не меньше диаметра поставленного шланга.

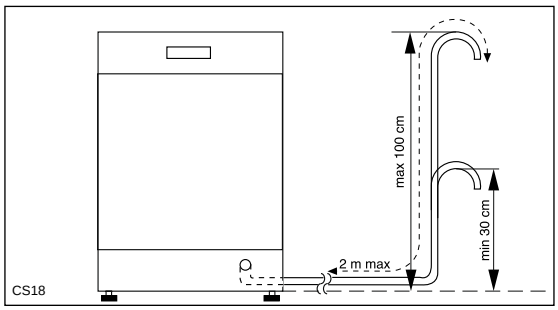


Также внутренний диаметр патрубков, используемых для соединения сливного отверстия, должен быть не меньше диаметра поставленного шланга.

**Внимание!**
*Наши приборы оснащаются предохранительными устройствами, предупреждающими обратный отток грязной воды в машину. Наличие в сифоне раковины встроенного "обратного клапана" может помешать правильному сливу воды из машины. Поэтому рекомендуем Вам снять клапан.*

## Электрическое подключение

Данные по подключению к сети электроснабжения указаны в заводской табличке с правой стороны дверцы машины.

До подключения прибора к настенной розетке, проверьте:

1. Соответствие номинального тока электрической сети номинальным токовым характеристикам прибора, указанным в заводской табличке.
2. Если счетчик, предохранители, электрическая сеть и настенная розетка рассчитаны на максимально допустимый ток. Проверьте, если розетка и вилка совместимы без необходимости использовать переходник. Если нужно, замените имеющуюся дома розетку.

Посудомоечную машину отсоединяют от токовой сети, выключив вилку из розетки.

**Важно!**
**Вилка после подключения прибора должна быть легко доступной для пользователя.**

**При необходимости замены шнура питания обратитесь в ближайший Сервис-Центр.**

**Согласно правилам техники безопасности прибор должен быть заземлен. Производитель отклоняет всякую ответственность в случае несоблюдения указанных выше предосторожностей.**

# Описание прибора

1. Стопор верхней корзинки
2. Регулятор жесткости воды
3. Емкость для соли
4. Дозатор для моющего средства
5. Панель управления
6. Табличка с техническими данными
7. Емкость средства для ополаскивания
8. Фильтры
9. Нижний распылительный кронштейн
10. Верхний распылительный кронштейн
11. Верхняя корзинка
12. Столешница

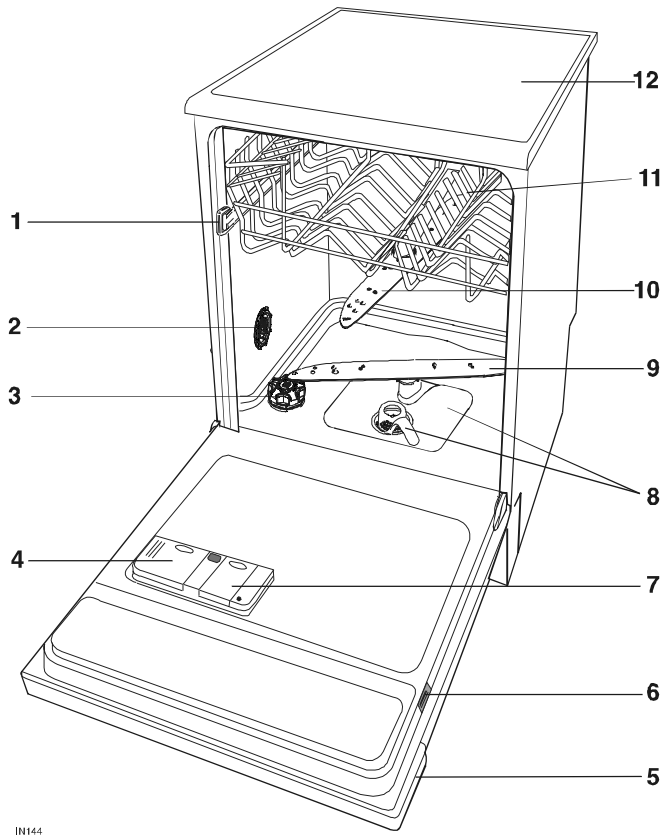


## Панель управления

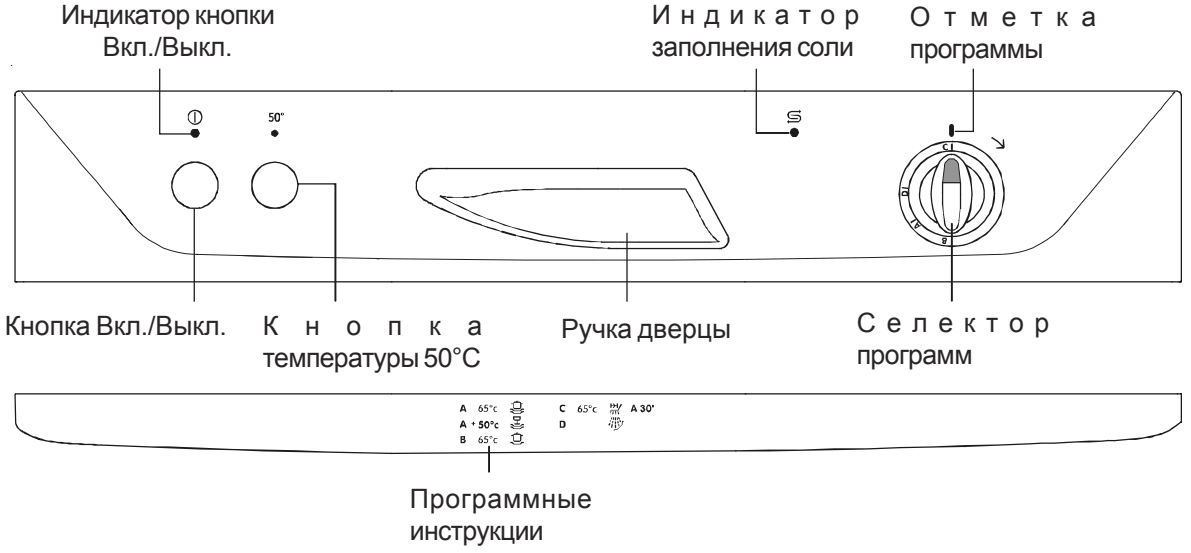

# Прежде чем пользоваться машиной

Прежде чем пользоваться посудомоечной машиной в первый раз:

1. Убедитесь, что подсоединение к электрической и водопроводной сетям выполнено согласно инструкциям по установке.
2. Удалите упаковочные детали из прибора.
3. Отрегулируйте устройство для смягчения воды.
4. Налейте в емкость для соли 1 литр воды и заполните ее солью.
5. Заполните соответствующую емкость средством для полоскания.

## Настройка устройства для смягчения воды

Посудомоечная машина оборудована устройством для смягчения воды, которое предназначено для ее очистки от солей и неорганических соединений, оказывающих вредное воздействие на работу машины. Чем выше в воде содержание таких солей, тем жестче вода.

Жесткость воды измеряется по определенной шкале, например, по немецкому стандарту (°dH), по французскому стандарту (°TH) и в ммоль/л (миллимоль на литр).

Устройство для смягчения воды посудомоечной машины должно быть отрегулировано согласно жесткости воды в Вашем районе. Местное учреждение по водоснабжению может сообщить Вам степень жесткости воды в районе.

*Если устройство для смягчения воды отрегулировано на уровень 1 и специальная соль не используется, индикатор заполнения соли на панели управления будет всегда гореть во время работы машины.*

**Как отрегулировать устройство для смягчения воды:**

1. Откройте дверцу посудомоечной машины.
2. Удалите нижнюю корзинку из машины.
3. Поверните регулятор к требуемому уровню жесткости воды (см. таблицу).
4. Поставьте на место нижнюю корзинку.

Производитель установил устройство для смягчения воды на уровень 2.

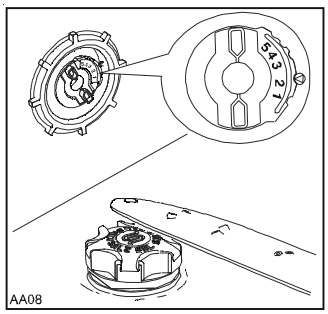


## Заполнение соли

**Используйте только специальную соль для смягчения воды. Любая другая, не предназначенная для использования в посудомоечных машинах и, в частности, столовая соль, приведет к повреждению устройства для смягчения воды. Соль добавляют только перед началом запуска одного из полных моечных циклов.**

**Это предупредит опасность коррозии в результате случайного скопления соли или соленой воды на дне машины.**

## Заполнение дозатора:

1. Откройте дверцу, выньте нижнюю корзину и откройте против часовой стрелки крышку емкости для соли.
2. **Только при первом вводе в эксплуатацию: налейте литр воды в емкость**.
3. Через входящую в комплект машины воронку засыпьте соль в емкость.
4. Поставьте крышку на место, проверив, не попала ли соль на резьбу или прокладку.
5. Надежно завинтите крышку вращением по часовой стрелке.

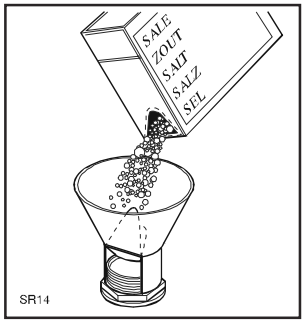


Емкость для соли требует периодического заполнения. Об этом вас предупредит световой индикатор соли, расположенный на панели управления и загорающийся при необходимости заполнения соли.

**Сигнальная лампочка “заполнение соли” может остаться гореть еще в течение 2-6 часов после засыпки соли, допуская включение машины. При использовании соли, которая растворяется в течение длительного времени, лампочка может гореть еще дольше. Это не мешает работе посудомоечной машины.**

Емкость для соли всегда заполнена водой, поэтому частичное выливание воды во время заполнения дозатора является нормальным явлением.

| Жесткость воды | | | Область | Установка уровня жесткости | Добавление соли |
|---|---|---|---|---|---|
| °dH | °TH | в ммоль/л | | | |
| 46-50 | 81-90 | 8,3-8,9 | IV | уровень 5 | да |
| 35-45 | 61-80 | 6,3-8,2 | IV | уровень 4 | да |
| 23-34 | 41-60 | 4,0-6,2 | IV | уровень 3 | да |
| 12-22 | 21-40 | 2,0-3,9 | III | уровень 2 | да |
| 4-11 | 8-20 | 0,7-1,9 | I/II | уровень 1 | да |
| ниже 4 | ниже 8 | ниже 0,7 | I | уровень 1 | нет |

## Средство для придания блеска

Средство для придания блеска добавляется автоматически во время последнего полоскания, обеспечивая в результате сушку посуды без пятен и разводов. Расположенный с внутренней стороны двери дозатор вмещает около 110 мл средства, что достаточно для 16-40 программ посудомоечной машины, в зависимости от настроенной дозировки.

## Заполнение дозатора средством для полоскания

1. Откройте дозатор нажатием кнопки A.
2. Залейте средство до полного заполнения емкости. Максимальный уровень отмечен надписью “max”.

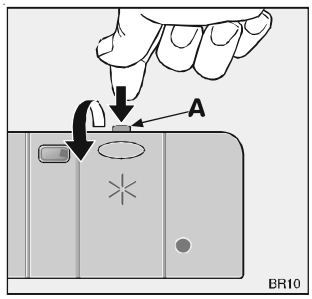


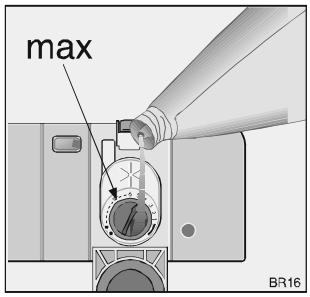


**После каждой доливки средства проверяйте, чтобы крышка дозатора была закрыта.**

**Не наливайте жидкое мыло и другие жидкие моющие средства в дозатор средства для придания блеска - это приведет к ущербу прибора.**

**Для предотвращения излишнего пенообразования во время последующей мойки посуды вытрите пролившееся средство для придания блеска.**

## Регулировка количества

Исходя из полученных конечных результатов сушки посуды отрегулируйте количество средства для придания блеска 6-позиционным переключателем (положение 1 - минимальное количество, положение 6 - максимальное).

Постепенно увеличьте количество, если на посуде после мойки остаются капли воды или пятна извести.

На заводе дозатор регулируется на отметку 4.

Сократите количество средства, если на посуде остаются липкие белесые полосы.

Дозатор средства для придания блеска нужно заполнять в том случае, если а приборном щитке загорится световой индикатор **(B)**.

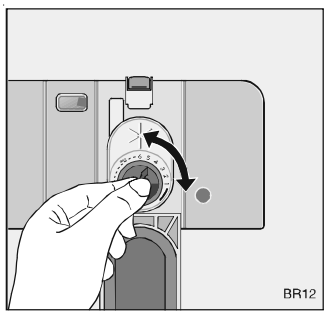


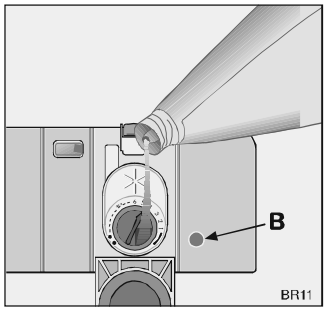

# При ежедневном пользовании

- Проверьте, не требуется ли заполнить дозаторы специальной солью или средством для полоскания.
- Загрузите приборы и посуду в посудомоечную машину.
- Заполните дозатор моющим средством.
- Выберите подходящий режим для мойки приборов и посуды.
- Включите моечный режим.

## Загрузка приборов и посуды

**Не мойте в посудомоечной машине губки, салфетки и любые другие водопоглощающие предметы.**

- Перед тем, как загрузить посуду, следует:
  - Удалить крупные остатки
  - Размягчить пригоревшие корки на кастрюлях
- При загрузке посуды и приборов, проследите, чтобы:
  - Посуда и приборы не мешали свободному вращению водораспылителей.
  - Глубокие предметы, как чашки, стаканы, кастрюли и т.п. следует размещать в перевернутом виде так, чтобы вода не собиралась в емкостях.
  - Не кладите тарелки или приборы один на другой, или так, чтобы они закрывали друг друга.
  - Чтобы стаканы не разбились, они не должны притрагиваться.
  - Мелкие предметы размещайте в корзинках для приборов.

| Мыть в посудомоечной машине следующую посуды и приборы | |
|---|---|
| **Не рекомендуется:** | **Рекомендуется с определенными ограничениями:** |
| столовые предметы с деревянными, роговыми, фарфоровыми и перламутровыми ручками.<br>- легкоплавкие пластмассовые, не выдерживающие воздействие высокой температуры<br>- старинные столовые приборы и приклеенными ручками<br>- клееные приборы и посуда<br>- оловянные и медные предметы<br>- хрустальная посуда<br>- стальные легко окисляющиеся предметы<br>- деревянные блюда<br>- предметы из синтетических материалов | - Глиняную керамическую посуду моют в посудомоечной машине только при условии, если это рекомендуется ее производителем.<br>- Глазурованная роспись может пострадать от многоразовой машинной мойки.<br>- Серебряные и алюминиевые предметы в результате мойки темнеют, а яичные белки и желтки часто оставляют пятна на серебряной посуде. В этом случае, если Вы не будете мыть посуду сразу же после ее использования, не рекомендуем оставлять остатки пищи на серебряной посуде.<br>- Некоторые виды стекла в результате многоразовой мойки в посудомоечной машине мутнеют. |

Откройте дверь и выдвиньте полки для загрузки машины.

## Нижняя полка

Нижняя полка предназначена для размещения кастрюль, крышек, тарелок, салатниц, приборов и т.д.

Блюда и большие крышки следует ставить по периметру полки с тем, чтобы верхний распылительный кронштейн воды мог свободно вращаться.

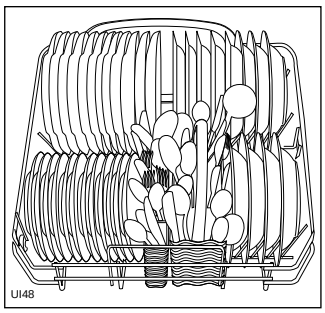


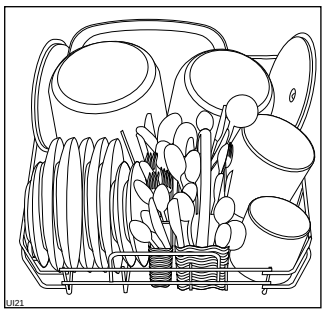

## Корзинка для приборов

**Ножи, поставленные лезвиями вверх, могут представлять опасность.**
**Длинные и/или острые предметы, типа разделочных ножей, следует класть горизонтально на верхнюю полку.**
**Будьте осторожны, когда кладете или вынимаете из машины такие острые предметы, как ножи.**

Приборы нужно класть в специальную съемную корзину ручками вниз. Если же ручки выступают снизу корзины, препятствуя движению нижнего распылительного кронштейна, поставьте приборы ручками вверх.

Ставьте ложки вперемежку с другими приборами, что бы они не склеились.

Для обеспечения наилучших рабочих характеристик рекомендуется использовать входящую(ие) в комплект машины перегородку(и)(если форма и размер приборов это позволяют).

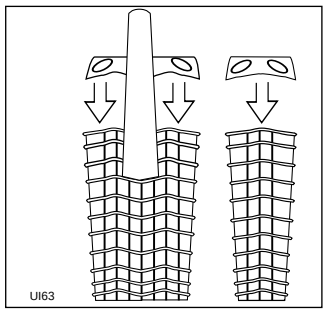


Отделение для приборов состоит из двух частей, которые могут быть разделены для обеспечения большей свободы размещения приборов. Для разделения двух частей отделения сдвиньте их в противоположные направления и отделите друг от друга. Сборку выполняют в обратном порядке.

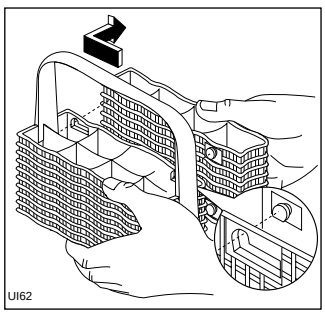


## Верхняя корзинка

Верхняя корзинка предназначена для тарелок (десертные тарелки, соусницы, блюда диаметром до 25 см), салатниц, бокалов и стаканов.
Посуду на откидных решетках для чашек и под ними размещают таким образом, чтобы вода могла достигать всех поверхностей.
Бокалы с длинными ножками могут быть размещены в перевернутом виде в корзинке для чашек.
Легкие предметы (пластмассовые чашки т.п.) следует размещать в верхней корзинке так, что бы они не двигались.

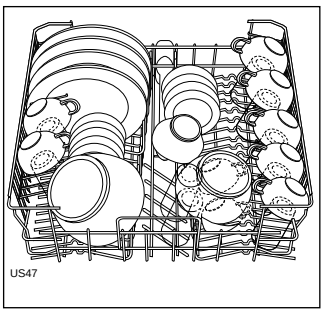


### *В том случае, если тарелки помещаются в верхнюю корзину:*

*желательно начинать размещение посуды с задней части корзины; ставьте тарелки в слегка наклоном вперед положении и старайтесь не ставить ее у дверцы.*

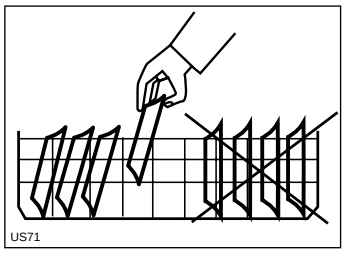


**Перед тем, как закрыть дверцу машины, проверьте, не будет ли посуда мешать свободному вращению водораспылителей.**

## Регулировка высоты установки верхней полки

Очень большие тарелки ставят на нижнюю корзинку, предварительно приподняв верхнюю.

| | Макс. высота тарелок в верхней корзинке | нижней корзинке |
|---|---|---|
| При поднятой верхней корзинке | 20 см | 31 см |
| При опущенной верхней корзинке | 24 см | 27 см |

### Как переставить корзинку в верхнее положение:

1. Выдвинуть на себя стопоры верхней корзинки (A) и из влечь корзинку из машины.
2. Переставить корзинку и установить стопоры (A) в исходное положение.

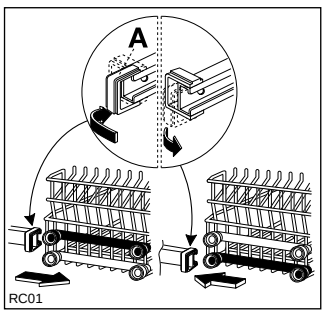


**Поставив посуду, обязательно закройте дверь машины, так как открытая дверь может представлять опасность.**

## Применение моющих средств

**Применяйте только специальные моющие средства для посудомоечных машин.**

**Режим "Полоскание и ожидание" не требует применения моющего средства.**

**Точное соблюдение дозировки моющего средства станет дополнительным вкладом в борьбу против загрязнения окружающей среды.**

## Заполнение дозатора моющим средством

1. Если крышка закрыта, то нажмите кнопку (1). Защелки крышки откроются.
2. Заполнить дозатор (2) моющим средством. Отметками указаны уровни дозировки:
   20 = ок. 20 мл. моющего средства
   30 = ок. 30 мл. моющего средства

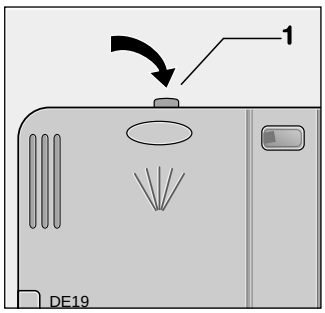


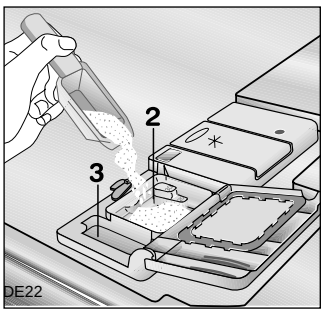


3. Все режимы мойки, включающие этап предварительной мойки, требуют применения дополнительного моющего средства (5/10 г.), которое помещают отделение (3) рядом с дозатором.
4. Закройте и защелкните крышку дозатора.

## Комбинированные моющие средства

Если вы пользуйтесь моющим средством, выполняющим также функции средства для полоскания, то такое средство следует помещать в отделение для моющего средства.

В этом случае во избежание двойной дозировки необходимо отключить поступление средства для полоскания во время мойки. (см. "Активация/дезактивация поступления средства для полоскания").

## Моющие средства в таблетках

Время растворения моечных средств в таблетках разных марок не одинаково. По этой причине некоторые таблетки не успевают обеспечить надлежащую моющую способность при применении скоростных режимов мойки. Исходя из этого, при использовании таблеток рекомендуется применять стандартный рабочий режим со стадией предварительной мойки.

**Нельзя помещать таблетки в моечное отделение или корзинку для приборов, так как это приведет к некачественным результатам мойки. Таблетки следует помещать в дозатор для моющего средства.**

## Концентрированное моющее средство

По химическому составу моющие средства для посудомоечных машин могут быть подразделены на два основных вида:

- традиционные щелочные моющие средства с содержанием соды.
- низкощелочные концентрированные моющие средства, включающие натуральные биологически разлагаемые энзимы-ферменты.

Применение концентрированных моющих средств совместно с режимами мойки, предусматривающими нагрев воды до 50°C, снижает загрязнение окружающей среды и не портит вашу посуду; эти режимы мойки сочетаются особым образом со способностью разложения загрязнений ферментами в концентрированных моющих средствах. Вот почему режимы мойки 50°C, при которых применяются концентрированные моющие средства, позволяют давать одинаковые результаты, которые иным способом достигаются только при использовании режимов 65°C.

## Использование моющих средств в таблетках "3 в 1"

### Общая информация

Речь идет о таблетках, объединяющих в себе функции моющего средства/ средства для полоскания и соли.

1. Перед применением подобных препаратов следует проверить по рекомендациям производителя моющего средства (на упаковке препарата), соответствует ли жесткость воды в вашей системе водоснабжения характеристикам средства.
2. Эти средства следует применять строго в соответствии с рекомендациями его производителя.
3. В случае выявления трудностей при первом применении препарата "3 в 1", обратитесь за помощью на фирму производителя моющего средства (номер телефона указывается на упаковке средства).

### Дополнительная информация

При использовании комбинированных препаратов устройство для смягчения воды может быть настроено на самую низкую степень жесткости.

За более подробной информацией обращайтесь к инструкциям по эксплуатации.

Если Вы решите вернуться к применению традиционных средств, тогда не забудьте:

- Заполнить обе емкости, как дозатор для соли, так и дозатор средства для полоскания.
- Отрегулируйте устройство для смягчения воды на самую высокую степень жесткости воды и проделайте полный моечный цикл без посуды.
- Отрегулируйте устройство для смягчения воды в соответствии с жесткостью воды в Вашем районе.

# Программы мойки

| Режим | Степень загрязнения и тип загрузки | Положение селектора программ | Кнопка выбора температуры | Описание цикла | (3) Данные расхода | | |
|---|---|---|---|---|---|---|---|
| | | | | | Продолжит. режима (мин) | Расход энергии (кВтч) | Расход воды (л) |
| **Нормальный 65°C с предв. мойкой** | Обычная степень загрязненности. Посуда, приборы, кастрюли и сковороды. | **A** | | Предварительная мойка холодной водой. Основная мойка до 65°C. 2 полоскания холодной водой. 1 полоскание горячей водой. Сушка. | 125-135 | 1,4-1,5 | 18-20 |
| **(1) Эко 50°C** | Обычная степень загрязненности. Посуда и приборы. | **A** | **50°** | Предварительная мойка холодной водой. Основная мойка до 50°C. 1 полоскание холодной водой. 1 полоскание горячей водой. Сушка. | 115-125 | 0,95-1,05 | 16-18 |
| **Нормальный 65°C без предв. мойки** | Обычные/легкие загрязнения посуды и приборов. | **B** | | Основная мойка до 65°C. 2 полоскания холодной водой. 1 полоскание горячей водой. Сушка. | 110-120 | 1,4-1,4 | 14-16 |
| **(2) Скоростной 60°C A 30'** | Незасохшие загрязнения посуды и приборов. | **C** | | Основная мойка до 60°C. 1 полоскание горячей водой. | 30-40 | 1,05-1,15 | 11-13 |
| **Полоскание и ожидание** | Любые. Частичная загрузка (заполнение в течение дня). | **D** | | 1 полоскание холодной водой (чтобы избежать присыхания остатков пищи). | 12 | 0,1 | 10 |

(1) Сравнительная программа в соответствии с EN 50242 (см. пункт “Информация для испытательных лабораторий”). Этот режим, разработанный для применения моющих средств с ферментами, позволяет обеспечить, при экономии электроэнергии, такие же результаты мойки, которые достигаются только благодаря мойке с использованием режимов 65°C традиционными моющими средствами. Для компенсации более низкой температуры была увеличена продолжительность режима мойки.

(2) Специальный режим для мойки посуды и приборов после обеда или ужина (**незасохшая загрязненность**).

Этот режим для ежедневного пользования идеально отвечает потребностям семьи из **4 человек**, когда необходимо вымыть только посуду и приборы, собравшиеся после завтрака или обеда.

(3) Эти данные являются ориентировочными и зависят от давления и температуры воды в системе водоснабжения, а также от колебаний напряжения в сети питания.

# Порядок выполнения работ

1. **Убедитесь, что корзинки были правильно загружены и что посуда не будет мешать свободному вращению распылителей.**
2. **Откройте кран подачи воды.**
3. **Закройте дверцу посудомоечной машины.**
4. **Выберите и включите режим мойки.**

   Поверните селектор программ по часовой стрелке до совпадения нужной программы мойки с отметкой на панели управления (см. Таблицу программ).

   При необходимости выберите температуру основной мойки в соответствии с таблицей программ (см. “Кнопка выбора температуры” в Таблице программ).

   Нажмите кнопку Вкл./Выкл., загорится индикация кнопки Вкл./Выкл. и программа мойки запустится.

5. **Прерывание текущего режима мойки**

   **Прерывайте текущий режим мойки во время его выполнения ТОЛЬКО если это абсолютно необходимо.**

   **Внимание!** Открытие дверцы может привести к выбросу пара из машины. **Открывайте дверцу с большой осторожностью.**

   **а)** Откройте дверцу машины. Выполнение режима остановится. Закройте дверцу; машина продолжит работу, начиная с момента ее прерывания.

   **б)** Нажмите кнопку Вкл./Выкл., световой индикатор кнопки Вкл./Выкл. погаснет. Нажмите кнопку Вкл./Выкл. снова; машина продолжит работу, начиная с момента ее прерывания.

6. **Окончание программы мойки**

   По окончании программы посудомоечная машина остановится автоматически.

   Выключите машину, нажав кнопку Вкл./Выкл., индикатор кнопки Вкл./Выкл. погаснет.

   Откройте дверцу и подождите несколько минут, прежде чем вынимать посуду; она охладится, и процесс сушки завершится более удачно.

7. **Разгрузка посуды**

   Нагрев влияет на прочностные характеристики посуды, поэтому нужно доставать ее из машины после охлаждения.

   Сначала разгрузите нижнюю корзинку, а потом верхнюю, с тем, чтобы вода из верхней корзинки не капала посуду, расположенную в нижней корзинке.

   Возможная конденсация воды на стенках и на дверце машины вызвана более быстрым охлаждением нержавеющей стали по сравнению с посудой.

**После завершения режима мойки рекомендуется отключить посудомоечную машину от электросети и закрыть водопроводный кран.**

# Обслуживание и уход

Убирайте наружные поверхности машины и панели управления влажной мягкой тряпкой. При необходимости используйте только нейтральные детергенты. Никогда не пользуйтесь абразивными составами, жесткими мочалкам или растворителями (ацетоном, трихлорэтиленом и проч.).

Регулярно протирайте прокладки вокруг двери, убирайте отделения моющего средства и средства для придания блеска влажной тряпкой.

Рекомендуется раз в 3 месяца включать программу 65°C без посуды, но с моющим средством.

## Очистка фильтров

Периодически проверяйте и прочищайте фильтры. Грязные фильтры способны снизить результат мойки.

1. Открыть дверцу, удалить нижнюю корзинку.
2. Блок фильтров посудомоечной машины состоит из фильтра грубой/тонкой очистки (A/B), микрофильтра (C) и плоского фильтра (D).
   *Посудомоечные машины некоторых моделей оснащены только фильтром грубой очистки (A), микрофильтром (C) и плоским фильтром (D).*
   Разблокируйте блок фильтров при помощи ручки микрофильтра и извлеките его.

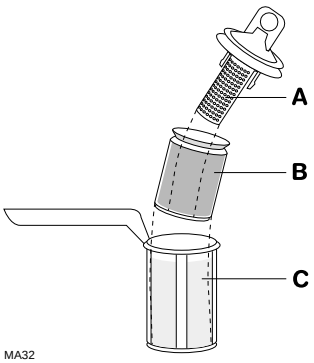


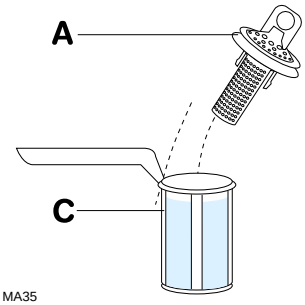


3. Поверните ручку примерно на 1/4 оборота против часовой стрелки и снимите фильтр.

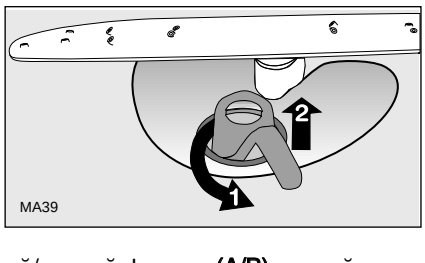


4. Придерживая грубый/тонкий фильтр (A/B) ручкой с отверстием, выньте его из микрофильтра (C).0
5. Промойте фильтры под краном.
6. Извлеките плоский фильтр (D) из днища моечного отделения и тщательно прочистите его с обеих сторон.

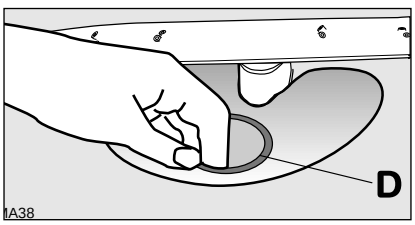


7. Установите плоский фильтр (D) в днище моечного отделения.
8. Установите грубый/тонкий фильтр (A/B) в микрофильтр (C) и сожмите их вместе.
9. Поставьте блок фильтров на место и зафиксируйте его вращением ручки по часовой стрелке до упора. При выполнении этой части работы проследите, чтобы плоский фильтр не выступал из основания моечного отделения.

**Ни при каких обстоятельствах не позволяйте включать машину без фильтров.**
**Неправильная установка и закрепление фильтров даст некачественные результаты мойки посуды.**

**ЗАПРЕЩАЕТСЯ снимать верхний водораспылительный кронштейн.**
Отверстия верхнего водораспылителя следует прочищать зубочисткой.

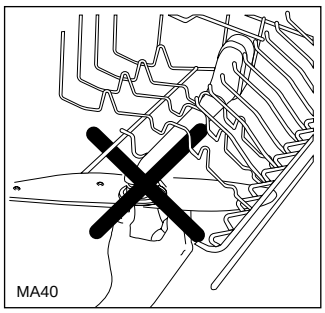


## Длительные периоды нерабочего состояния:

Если в течение длительного периода времени Вы не пользуетесь машиной:

1. Отключите машину от сети закройте кран подачи воды.
2. Оставьте дверь приоткрытой для предупреждения образования неприятных запахов.
3. Внутри посудомоечная машина должна быть чистой.

## Меры предосторожности от замерзания

Старайтесь не ставить машину в местах, где температура опускается ниже 0° C. Если же это неизбежно, опорожните машину, закройте дверь, отсоедините трубу подачи воды и слейте из нее воду.

## Перемещение машины:

Если нужно перевезти машину (при переезде и проч.):

1. Отключите ее от сети.
2. Закройте кран подачи воды.
3. Отсоедините шланг подачи воды и слейте из него воду.
4. Выдвиньте машину вместе со шлангами.

Во время транспортировки следите за тем, что бы машина не опрокинулась.

# Что делать, если...

Попробуйте с помощью приведенных здесь указаний самостоятельно устранить небольшие неполадки в посудомоечной машине. Если Вы обратитесь в сервисный центр по поводу какой-либо из перечисленных здесь неполадок или неполадки, вызванной неправильным обслуживанием посудомоечной машины, то за посещение техника сервисного центра взимается плата даже и во время действия гарантийного срока.

| Неполадка | Возможная причина | Устранение |
|---|---|---|
| В посудомоечную машину не попадает вода. | Закрыт кран. | Открыть кран. |
| | Засорен фильтр подсоединения шланга к крану. | Прочистить фильтр в подсоединении шланга. |
| | Подводящий шланг неправильно проложен. | Проверитьправильность прокладки шланга. |
| | Кран блокирован или засорен известковым налетом | Прочистить кран. |
| Машина не сливает воду. | Засорен сифон. | Прочистить сифон. |
| | Сливной шланг неправильно проложен. | Проверитьправильность прокладки шланга. |
| Программа не запускается. | Дверца посудомоечной машины не закрыта. | Закройте дверцу. |
| | Вилка не вставлена в розетку электросети. | Вставьте вилку в розетку. |
| | Предохранитель домашней системы электропитания перегорел. | Замените предохранитель. |
| Свистящий шум во время мойки. | Свистящий шум не должен быть предметом беспокойства. | Попробуйте воспользоваться моющим средством другой марки. |

После того как Вы произвели проверку, нажмите кнопку Вкл./Выкл., и программа продолжит работу с того момента, на котором она была прервана. Если неисправность появится снова, обратитесь в авторизованный сервисный центр.

## ...результаты мойки неудовлетворительны

### Некачественная мойка

- Задан слабый режим мойки.
- Неправильно расставлена посуда и вода не достигает все поверхности. Не перегружайте полки.
- Не вращаются водораспылители из-за неправильного размещения загрузки.
- Засорены или неправильно размещены фильтры в днище моечного отделения.
- Неточная дозировка моющего средства, или его отсутствие.
- Следы известковых отложений или белого налета на посуде; неправильно отрегулировано устройство для смягчения воды.
- Неправильно подключен сливной шланг.
- Плохо закрыта крышка емкости для соли.

### Посуда недостаточно высушена

- Не использовалось средство для придания блеска.
- Не был заполнен дозатор средства для придания блеска.

### Разводы, белесые пятна или синеватая пленка на стаканах и посуде

- Уменьшить дозу средства для придания блеска.

### Капли воды на стаканах и посуде

- Повысить дозу средства для придания блеска.
- Может зависеть от моющего средства. Обратитесь к производителю моющего средства.

При обращении в фирменный центр сервисного обслуживания сообщите модель (Mod.), заводской (PNC) и серийный номер (S.N.) прибора.
Эти данные указаны в заводской табличке, укрепленной на правой стороне дверцы посудомоечной машины (см. рисунок).

Перепишите сюда эти данные, чтобы они всегда были у Вас под рукой.

Mod. : . . . . . .

PNC : . . . . . .

S.N. :. . . . . .

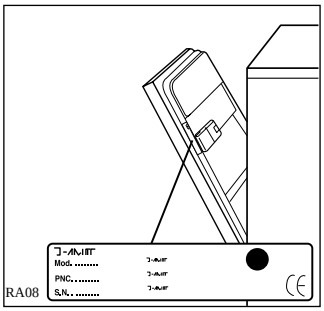


## Обслуживание и запасные части

Техническое обслуживание данного оборудования должно выполняться только специалистами авторизованной сервисной мастерской и только при использовании оритинальных запасных частей.

Не пытайтесь самостоятельно отремонтировать машину. Выполнение ремонта неквалифицированными лицами опасно и может привести к серьезным повреждениям оборудования. Обратитесь в ближайший специализированный сервисный центр.
Требуйте применения только оригинальных запасных частей.

# Информация для испытательных лабораторий

Испытания в соответствии с **EN 60704** должны выполняться при условии полной загрузки машины с применением сравнительного режима мойки (см. Раздел "Режимы мойки").

Испытания в соответствии с **EN 50242** должны выполняться при условии, когда дозаторы для соли и средства для придания блеска заполнены соответствующими средствами, с применением сравнительного режима мойки (см. Раздел "Режимы мойки").

| | |
|---|---|
| Вместимость: | сервиз на 12 персон |
| Настройка дозатора средства для придания блеска: | отметка 4 (Тип III) |
| Дозировка моющего средства: | 5 г + 25 г (Тип B) |

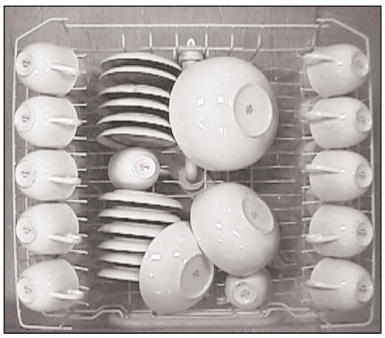

Размещение посуды в верхней корзинке

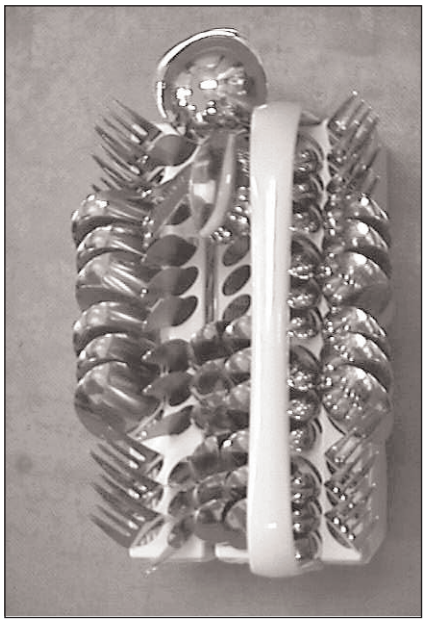

Размещение 6.7(19)2.5.7.5(13)

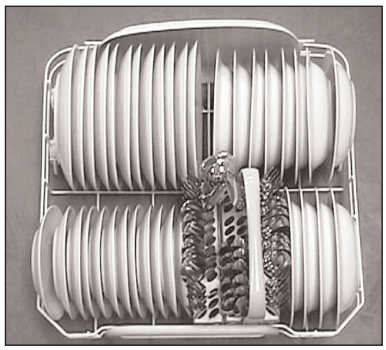

Размещение посуды в нижней корзинке