Haier

Руководство пользователя
Стиральная машина

HW80-B14266A
HW90-B14266A

Благодарим за приобретение продукта компании Haier

Пожалуйста, перед началом использования техники внимательно ознакомьтесь с данной инструкцией. В ней содержится важная информация, которая позволит вам максимально эффективно использовать изделие, а также обеспечить безопасную и правильную установку, эксплуатацию, уход и очистку изделия.

Храните эту инструкцию в удобном месте, чтобы ей всегда можно было воспользоваться для получения информации о безопасном и правильном использовании изделия.

Если вы решите продать свое изделие, приложите к нему инструкцию или передайте ее новому владельцу, чтобы он смог ознакомиться с особенностями и правилами безопасного обращения с изделием.

Условные обозначения

Правильно

Неправильно

Общая информация и советы

Внимание! Важная информация о безопасном обращении!

Экологическая безопасность

Утилизация

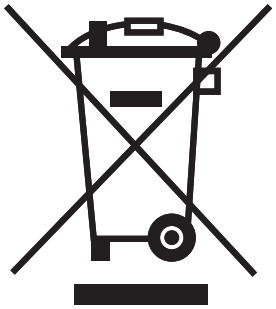

Присутствие этого символа на изделии, аксессуарах или материалах указывает на то, что в конце периода использования бытового устройства или его электронных аксессуаров (например, кабеля или шланга Aqua Stop) не следует утилизировать их вместе с другими хозяйственно-бытовыми отходами. Во избежание возможной угрозы для окружающей среды или здоровья людей в результате неконтролируемой утилизации отходов необходимо отделить такие компоненты от других видов отходов и направить их на переработку. Таким образом, вы сделаете вклад в экологически безопасное повторное использование материалов. Чтобы узнать, каким образом можно отправить продукт на экологически безопасную переработку, бытовым потребителям следует обратиться в точку продаж, в которой было приобретено изделие, или к соответствующим местным органам самоуправления. Корпоративные потребители могут обратиться к поставщику и уточнить условия приобретения продукта. Данное изделие и его электронные аксессуары не следует утилизировать вместе с другими промышленными отходами.

Перед утилизацией старую машину необходимо сделать нерабочей, т. е. отрезать шнур питания. Также необходимо вывести из строя блокирующий механизм дверцы, чтобы дети не смогли закрыться внутри машины.

Безопасное обращение 4-5

Описание изделия 6

Панель управления 7-9

Программы 10

Параметры расхода 11

Особые характеристики 12

Повседневное использование 13-17

Уход и очистка 18-19

Поиск и устранение неисправностей 20-22

Установка 23-25

Технические данные 26

Послепродажное обслуживание 27

Назначение

Стиральная машина предназначена только для бытового использования внутри помещения. В случае коммерческого использования гарантия аннулируется. Использовать только по назначению. Следуйте инструкциям на ярлыке каждой вещи и стирайте в машине только подходящие для этого предметы.

Не допускается вносить изменения и модификации в устройство. Подобные вмешательства ведут к аннулированию гарантийных обязательств.

Стандарты и нормативы CE

Продукт соответствует требованиям всех применяемых директив ЕС и соответствующих стандартов, и имеет маркировку CE.

Перед первым использованием стиральной машины...

...извлеките все транспортировочные болты.

...убедитесь, что шнур питания не зажат под машиной, не поврежден и нет риска его повреждения.

...убедитесь, что предохранитель шнура питания рассчитан на ток 15 А.

...подключите машину к отдельной заземленной розетке.

...обеспечьте доступ к штепселю.

...при отключении питания держитесь за штепсель (не за шнур питания).

...проверьте надежность шланговых соединений и креплений, для чего откройте кран и убедитесь в отсутствии протечек.

...не включайте машину, пока установка всех элементов не будет выполнена полностью и правильно!

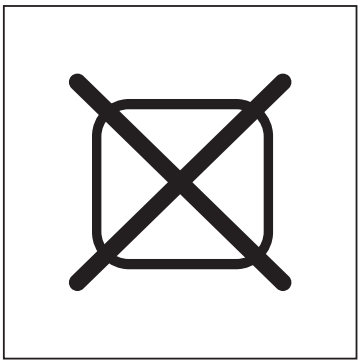

Не следует...

...устанавливать машину вне помещения в условиях высокой влажности или в местах, подверженных протечкам — например, под раковиной или рядом с ней. Если произошла протечка, отключите питание и дождитесь естественного высыхания машины.

...подвергать машину воздействию низкой или высокой температуры или прямых солнечных лучей.

...прикасаться или использовать машину босиком или с влажными руками или ногами.

...использовать горючее моющее средство или средство для сухой чистки.

...пользоваться огнеопасными аэрозолями поблизости от машины.

...вынимать или вставлять штепсель питания в присутствии огнеопасного газа.

...ставить машину на ковер, а также в непосредственной близости от стен и мебели.

Допускается использование прибора детьми, начиная с 8 лет и старше, и лицами с ограниченными физическими, сенсорными или умственными способностями, без опыта и достаточных знаний, если они находятся под присмотром илиполучили инструкции по безопасному использованию данного прибора и осознают потенциальную опасность. Не позволяйте детям играть с прибором. Очистка и техническое обслуживание прибора не должно производиться детьми без присмотра. Дети до 3 лет должны находиться на расстоянии, если за ними не осуществляется постоянное наблюдение.

При повседневном использовании стиральной машины...

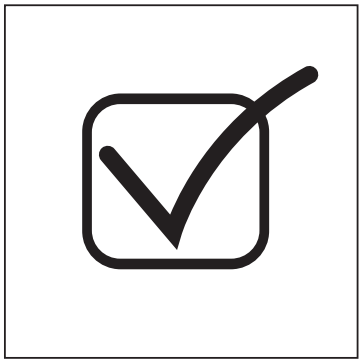

...застегивайте молнии, закрепляйте свободно висящие нити и мелкие элементы во избежание запутывания вещей. При необходимости используйте специальный мешок или сетку для стирки.

...по окончании программы стирки всегда отключайте машину от сети в целях экономии энергии и обеспечения безопасности.

...держите нижнюю часть люка в чистоте; во избежание появления неприятного запаха оставляйте дверцу и контейнер для моющих средств открытыми, когда машина не используется.

...если шнур питания поврежден, его замена должна осуществляться только изготовителем, его агентом по обслуживанию или другим квалифицированным специалистом.

Не следует...

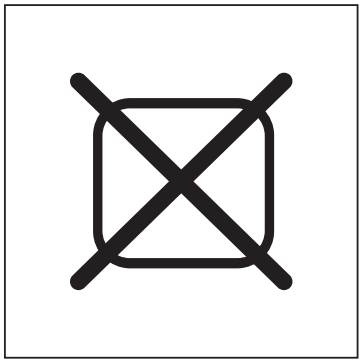

...прикасаться к дверце во время стирки — она может быть горячей.

...ставить тяжелые предметы или источники тепла или влаги на машину.

...производить горячую мойку резиновыми или поролоновыми материалами.

...открывать контейнер для моющих средств в процессе стирки.

...открывать дверцу с применением силы — она снабжена автоматическим замком и открывается спустя короткое время после окончания цикла стирки.

...открывать дверцу, если в люке виден уровень воды.

...накрывать или упаковывать машину в процессе или после работы — конденсат и влага должны испаряться.

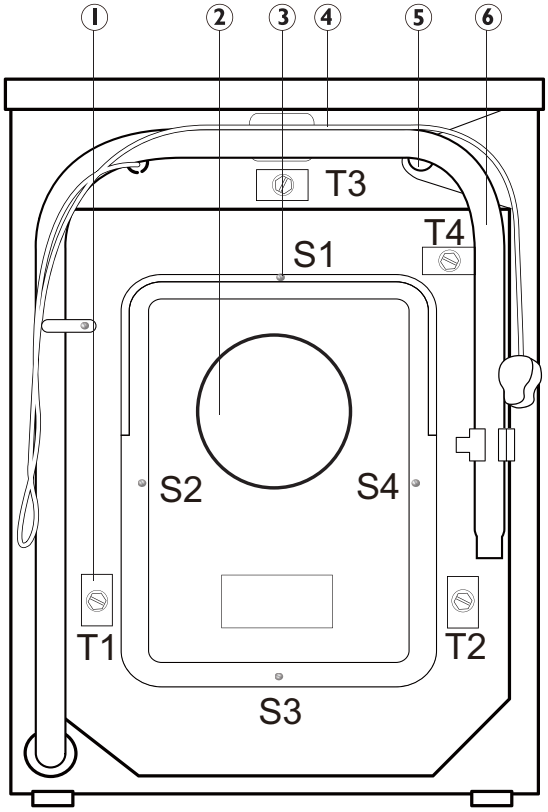

Данная схема может немного отличаться от внешнего вида приобретенной вами стиральной машины.

1 Контейнер для моющего средства/ кондиционера для белья
2 Дверца
3 Верхняя крышка
4 Ручка дверцы
5 Панель управления
6 Кнопка "Вкл./Выкл."
7 Сервисный лючок

1 Транспортировочные болты (T1-T4)
2 Задняя крышка
3 Винты задней крышки (S1-S4)
4 Шнур питания
5 Клапан подачи воды
6 Сливной шланг

Аксессуары

Проверьте комплектность аксессуаров и документов по списку.

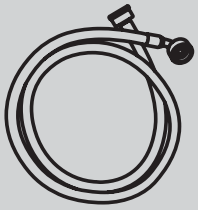

1x сливной шланг в сборе

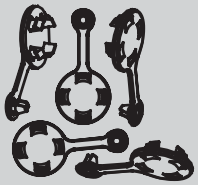

5x заглушки

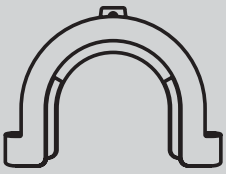

1x кронштейн сливного шланга

1x гарантийный талон

1x руководство пользователя

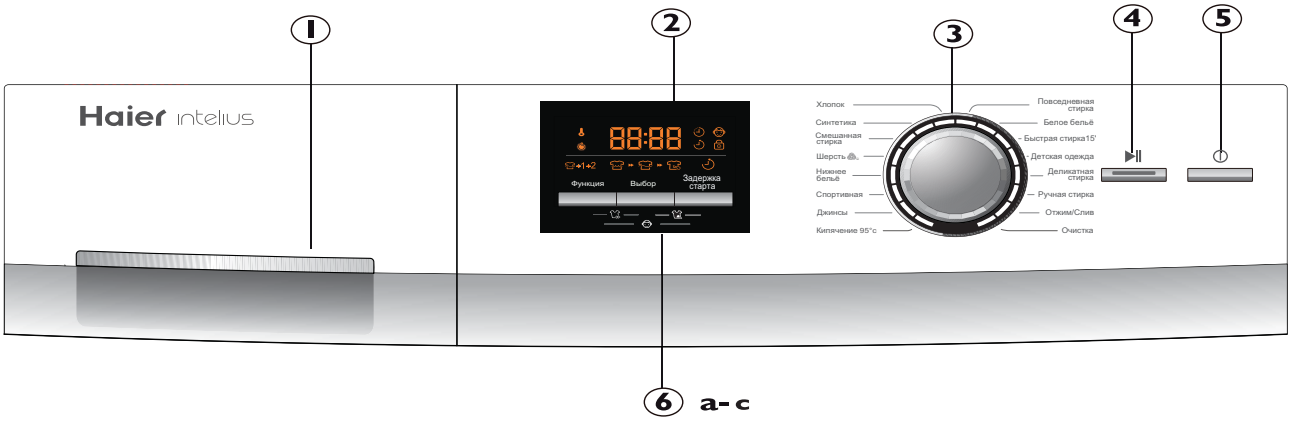

1 Контейнер для моющего средства/ кондиционера для белья
2 Дисплей
3 Селектор программ
4 Кнопка "Старт/Пауза"
5 Кнопка "Вкл./Выкл."
6 Кнопки функций (a-c)
a Функция
b Выбор
c Задержка старта

1 - Контейнер для моющего средства

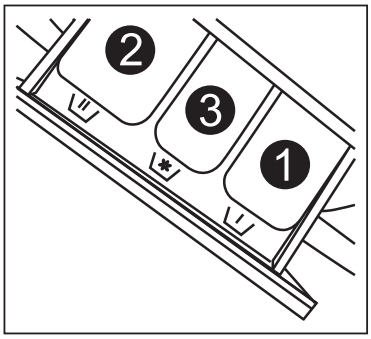

Выдвиньте контейнер, он состоит из трех отсеков:
Отсек 1: только для воды, не добавлять моющее средство
Отсек 2: моющее средство для программы
Отсек 3: умягчитель воды, кондиционер для белья и пр.

Рекомендации по использованию моющих средств различных типов для стирки при различных температурах см. в инструкции к каждому из средств.

2 - Дисплей

При включении машины на дисплей выводится информация о текущем состоянии в разных областях (см. следующую страницу). Эта информация включает время стирки, отжим, скорость, температуру и т. п.

3 - Селектор программ

Выбор одной из 16 программ производится путем поворота ручки; при выборе программы загорается соответствующий ей светодиод, и на дисплее появляются настройки по умолчанию.

4 - Кнопка "Старт/Пауза"

Нажмите эту кнопку для запуска или приостановки текущей программы, отображаемой на дисплее. В процессе выполнения программы ее символ горит постоянно, если программа приостановлена — символ мигает.

5 - Кнопка "Вкл./Выкл."

Коснитесь этой кнопки для включения машины. При включении загорается дисплей. Для выключения нажмите и удерживайте эту кнопку в течение 2 секунд. Если через некоторое время после включения не будет активирован ни один элемент панели или программа, машина автоматически выключается.

Компания Haier разработала для каждой программы оптимальные настройки по умолчанию, позволяющие получить наилучшие результаты. Если нет каких-либо специфических требований, рекомендуется использовать настройки по умолчанию. Многие заводские параметры программ и дополнительных функций можно изменять индивидуально (см. раздел "Программы" и описание кнопок функций).

6a - "Функция" (кнопка a)

Коснитесь этой кнопки для выбора функций и настроек путем последовательного перебора. При этом загораются соответствующие им символы.

- : функция температуры
  --°C = холодная/15/20/30/40/60/90
- : функция скорости отжима
  (0/400/600/800/1000/1200/1400 об/мин)
- : функция дополнительного полоскания. Добавляет 1-2 цикла полоскания. Позволяет лучше избавиться от возможных остатков моющих средств.

6b - "Выбор" (кнопка b)

Нажмите эту кнопку, чтобы выбрать температуру воды, отжим, скорость отжима или задать дополнительные полоскания в соответствии с выбранной функцией. При этом мигает соответствующий символ. Функция будет активирована после нажатия кнопки "Старт/Пауза".

6c - "Задержка старта" — Задержка окончания стирки (кнопка c)

После прикосновения к этой кнопке на дисплее загорается соответствующий символ и отображается время завершения текущей программы. Запуск цикла стирки откладывается на время, зависящее от установок программы.

Время окончания стирки увеличивается при каждом повороте селектора программ на 30 минут (0,5–24 часа). Например, индикация "6:30" означает, что цикл будет завершен через 6 часов 30 мин. Функция будет активирована после нажатия кнопки "Старт/Пауза".

Использовать этот режим для программ "Отжим/Слив" и "Очистка" невозможно.

Примечание: время окончания стирки всегда должно быть больше времени выполнения программы. В противном случае процесс запускается сразу, несмотря на то, что обеспечить требуемое время окончания невозможно.

"Защита от детей" — функция блокировки панели управления (кнопки a + c)

Эта функция предназначена для блокировки всех элементов управления на панели во избежание случайного использования. После запуска программы одновременно нажмите и удерживайте кнопки "Функция"+"Задержка старта" в течение 3 секунд. Появится символ блокировки панели. Для снятия блокировки выполните это действие еще раз. Для снятия блокировки снова нажмите одновременно обе кнопки.

"Ускоренное выполнение программы" (кнопки a+b)

Экономия времени и электроэнергии. Эту функцию лучше использовать для белья с незначительными загрязнениями. Одновременно нажмите и удерживайте кнопки "Функция" и "Выбор" в течение 3 секунд, чтобы активировать функцию ускоренного выполнения программы. На дисплее в течение короткого времени отобразится "SPUP ON" или "SPUP OFF".

"Интенсивность" (кнопки b+c)

Повышает интенсивность стирки. Эту функцию лучше использовать, если белье сильно загрязнено. Одновременно нажмите и удерживайте кнопки "Выбор" и "Задержка старта" в течение 3 секунд, чтобы активировать функцию интенсивной стирки. На дисплее в течение короткого времени отобразится "INTE ON" или "INTE OFF".

Общая информация и советы:

Для отмены любой установленной настройки переключите программу или удерживайте кнопку "Вкл./Выкл." в течение 3 секунд. Для остановки выполняемой программы нажмите кнопку "Старт/Пауза", а затем удерживайте кнопку "Вкл./Выкл." в течение 3 секунд.

Символы на дисплее

Индикация общего состояния	Индикация цикла программы	Установки программы
Дверца заблокирована (идет процесс стирки)	Идет цикл стирки	Температура стирки
Панель управления заблокирована	Идет цикл полоскания	Скорость отжима
Нет подачи воды	Идет цикл отжима/слива	Количество полосканий + (1 или 2)
Дверца открыта	88:88 Отображение времени	Задержка старта
Ускоренное выполнение программы	Оставшееся время работы (1)	
Интенсивность	Оставшееся время задержки (2)	

Таблица программ

1 Только для воды, не добавлять моющее средство

2 Отсек для моющего средства

3 Отсек для кондиционера

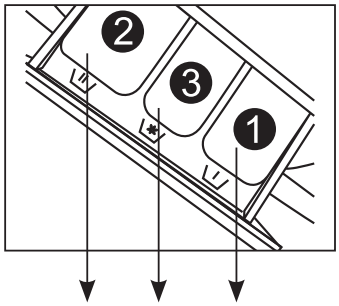

Программа	Макс. темп.	По умолчанию	2	3	1	Тип волокна	Скорость отжима по умолчанию
1 Хлопок	0-90°C	30°C	☑	☐	☒	Хлопок /Синт.	1400 об/мин
2 Синтетика	0-60°C	30°C	☑	☐	☒	Синтетика из хим. волокна	1200 об/мин
3 Смешанная стирка	0-60°C	40°C	☑	☐	☒	Хлопок /Синт.	1000 об/мин
4 Шерсть	0-40°C	---	☑	☐	☒	Шерстяная ткань	600 об/мин
5 Нижнее бельё	0-60°C	40°C	☑	☐	☒	Нижнее бельё	1000 об/мин
6 Спортивная	0-40°C	30°C	☑	☐	☒	Спортивная одежда	1000 об/мин
7 Джинсы	0-60°C	40°C	☑	☐	☒	Джинсы	1000 об/мин
8 Кипячение 95°C	95°C	95°C	☑	☐	☒	Хлопок	1000 об/мин
9 Повседневная стирка	0-40°C	30°C	☑	☐	☒	Хлопковая ткань	1400 об/мин
10 Белое бельё	0-60°C	40°C	☑	☐	☒	Хлопок /Синт.	1000 об/мин
11 Быстрая стирка 15‘	0-30°C	20°C	☑	☐	☒	Хлопок /Синт.	1400 об/мин
12 Детская одежда	0-90°C	60°C	☑	☐	☒	Хлопок /Синт.	1000 об/мин
13 Деликатная стирка	0-40°C	30°C	☑	☐	☒	Шелк	600 об/мин
14 Ручная стирка	0-40°C	30°C	☑	☐	☒	Хлопковая ткань	1000 об/мин
15 Отжим/Слив	---	---	☒	☒	☒	---	1400 об/мин
16 Очистка	90°C	90°C	☑	☒	☒	---	1000 об/мин

☑ Да ☐ По желанию ☒ Нет

Параметры расхода

Приведенные значения расхода могут варьироваться в зависимости от местных условий.

Программа	Макс. загрузка (кг)	Электричество (кВт.ч)	Вода (л)	Темп.	Время стирки (ч:мин)	Эффективность отжима (%)
Хлопок * 40°C	4	0,40	35,0	40 *	Авто	<53
Хлопок * 60°C	4	0,55	35,0	60 *	Авто	<53
Хлопок * 60°C	8	0,55	45,0	60 *	Авто	<53
Синтетика	4	0,25	46,0	30	Авто	---
Смешанная стирка	4	0,56	34,0	40	Авто	---
Шерсть	1	0,10	50,0	---	0:36	---
Нижнее белье	4	0,50	40,0	40	1:01	---
Спортивная	2	0,26	35,0	30	0:49	---
Джинсы	4	0,56	40,0	40	1:28	---
Кипячение 95°C	2	2,00	36,0	95	2:06	---
Повседневная стирка	4	0,58	46,0	30	1:11	---
Белое бельё	2	0,60	45,0	40	1:23	---
Быстрая стирка 15’	1	0,20	20,0	20	0:15	---
Детская одежда	4	2,00	67,5	60	1:24	---
Деликатная стирка	1	0,25	50,0	30	0:47	---
Ручная стирка	2	0,25	36,0	30	0:51	---
Отжим/Слив	8	0,10	---	---	0:10	---
Очистка	-	1,80	15,0	90	1:25	---

*** Стандартная программа для класса энергопотребления согласно стандарту 2010/30EU: Хлопок 60°C/40°C при макс. установленной скорости отжима и активной функции интенсивной стирки, прочие настройки используются по умолчанию.**
Стандартные программы для хлопка при температуре 60°C и 40°C достаточны для стирки хлопкового белья с нормальным загрязнением. Эти программы наиболее эффективны с точки зрения баланса расхода электроэнергии и воды при стирке хлопкового белья. Фактическая температура воды в рабочем цикле может несколько отличаться от заявленной.

Стиральная машина обладает особыми дополнительными характеристиками, чтобы упростить работу, обеспечить оптимальный результат стирки и сэкономить ресурсы.

Функции	Потребительская выгода
Двигатель с прямым приводом	Двигатель с прямым приводом является экономичным, снижает шум и вибрацию, а также увеличивает срок службы вашей машины.
ABT	ABT — это специальный материал, предотвращающий размножение микробов и бактерий в области уплотнителя дверцы и контейнера для моющих средств.
Автоматическое определение загрузки	Система автоматического определения загрузки автоматически определяет количество белья и регулирует программу стирки для данной загрузки.
Барабан, обеспечивающий равномерное смачивание	Барабан, обеспечивающий равномерное смачивание, предназначен для особо бережной стирки белья и обеспечивает великолепный результат стирки.

Повседневное использование

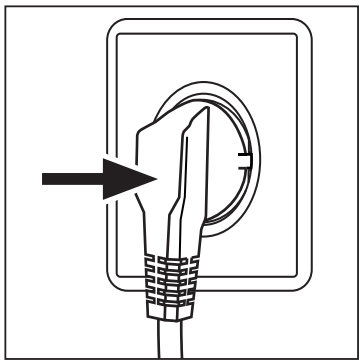

Питание

Подключите стиральную машину к электросети (220-240 В, 50 Гц). Также см. раздел „Установка“.

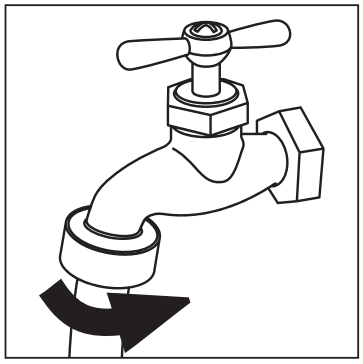

Подключение подачи воды

Откройте кран. Вода должна быть чистой и прозрачной.

Уведомление

Перед использованием откройте кран и убедитесь в отсутствии протечек в соединениях между краном и шлангом подачи воды.

Подготовка белья

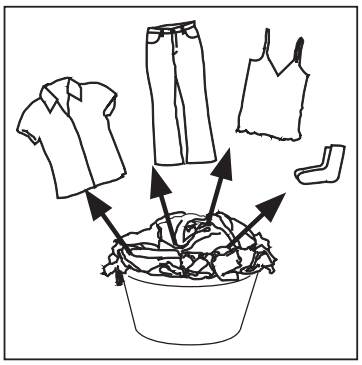

- Рассортируйте вещи по типу ткани (хлопок, синтетика, шерсть, шелк) и степени загрязнений.
- Отделите белые вещи от цветных. Цветные ткани сначала следует постирать вручную и проверить, могут ли они полинять или испортиться при стирке.
- Детали одежды без подрубки, деликатные ткани и ткани тонкого плетения, например тонкие занавески, следует помещать в специальный мешок для стирки для более бережной обработки (оптимальной будет ручная стирка или сухая чистка).

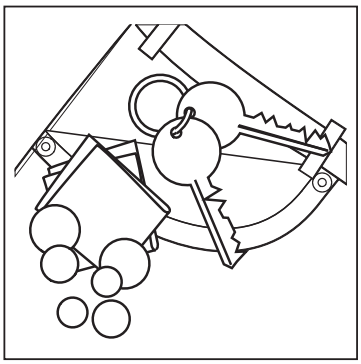

- Застегните молнии и крючки, убедитесь, что пуговицы крепко пришиты, и поместите мелкие предметы, например носки, пояса, бюстгальтеры и т. п., в специальный мешок для стирки.
- Разверните крупные изделия, такие как простыни, покрывала и т. п.
- Выверните одежду наизнанку.
- Выньте из карманов мелкие предметы (ключи, монеты и т.д.) и снимите твердые украшения (например, броши).

Внимание!

- *Нетканые элементы, а также мелкие, непрочно закрепленные и острые предметы могут привести к неисправности и повреждению одежды и машины.*
- *Мелкие предметы (например, пуговицы и т. д.) могут привести к поломке стиральной машины, которую пользователю необходимо будет устранить за свой счет.*

Загрузка машины

Откройте дверцу и загрузите белье по одному предмету. Не допускайте перегрузки. Убедитесь, что поверх загруженного белья можно просунуть руку. Аккуратно закройте дверцу.

Общая информация и советы

После установки или долгого простоя сначала запустите программу "Очистка" без загрузки и с моющим средством в отсеке для моющего средства (2) для удаления возможных отложений.

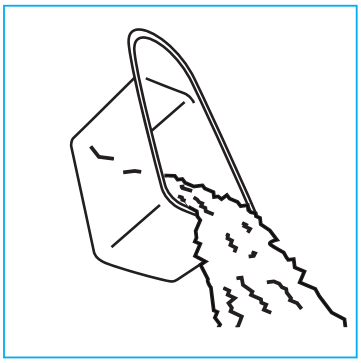

Выбор моющего средства

Эффективность и качество стирки зависят от качества применяемого моющего средства. Пользуйтесь только моющими средствами, предназначенными для стиральных машин, а в особых случаях — специальными средствами, например для синтетических и шерстяных тканей. Всегда выполняйте рекомендации изготовителя моющего средства. Не используйте такие чистящие средства, как трихлорэтилен и тому подобные продукты.

Общая информация и советы:

Перед следующим циклом стирки следует удалить остатки моющего средства. Следуйте рекомендациям по дозировке моющего средства, приведенным на его упаковке. Для предварительной стирки используйте половину нормы моющего средства.

Выберите самое подходящее моющее средство

Программа	Вид моющего средства				
	Универсальное	Для цветного белья	Для деликатной стирки	Специальное	Кондиционер
Хлопок	Ж/П	Ж/П	-	-	В
Синтетика	Ж/П	Ж/П	Ж	-	В
Смешанная стирка	Ж/П	Ж/П	-	-	В
Шерсть	-	-	-	Ж	В
Нижнее бельё	Ж/П	Ж/П	-	-	В
Спортивная	-	-		Ж	В
Джинсы	Ж/П	Ж/П	Ж	-	В
Кипячение 95°C	Ж/П	Ж/П	Ж	-	В
Повседневная стирка	Ж/П	Ж/П	Ж	-	В
Белое бельё	Ж/П	-	-	-	В
Быстрая стирка 15'	Ж	Ж			В
Детская одежда	Ж/П	Ж/П	-	-	В
Деликатная стирка	-	-	Ж	-	В
Ручная стирка	-	-	-	Ж	В

Ж = гелевое/жидкое моющее средство П = порошковое моющее средство
В = возможно по желанию = нет

При использовании жидкого моющего средства не рекомендуется выбирать задержку старта.
Следуйте инструкциям на упаковке, чтобы подобрать правильную дозировку моющего средства!
Обращайте внимание на рекомендуемую температуру стирки, указанную на ярлыках одежды, и данные на упаковке моющего средства.
Наши рекомендации:

- Стиральный порошок: от холодной до 90°C* (оптимальная температура: 40-60°C)
- Средство для цветного белья: от холодной до 60°C (оптимальная температура: 30-60°C)
- Средство для шерсти/деликатных тканей: от холодной до 30°C (=оптимальная температура)
- * Используйте программы 90°C / 95°C только при наличии особых гигиенических требований

Добавление моющего средства

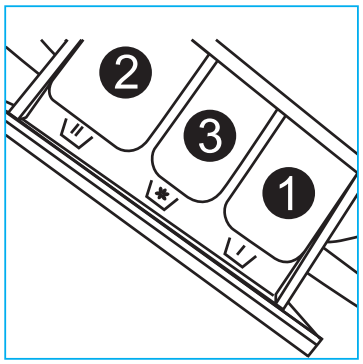

Выдвиньте контейнер для моющих средств и загрузите необходимые химические вещества в соответствующие отсеки. Аккуратно задвиньте контейнер обратно. (Соблюдайте указания, приведенные на контейнере)

Важная информация:

- Не добавляйте моющее средство в отсек **I**.
- Налейте жидкое моющее средство в основной отсек и разбавьте его, если оно концентрированное.
- Не используйте слишком большое количество моющего средства или кондиционера; это приведет к повреждению искусственных волокон.
- Следуйте инструкциям на упаковке моющего средства.
- Используйте жидкое моющее средство в соответствии с инструкциями на упаковке.
- Не используйте жидкое моющее средство, если выбран режим задержки старта.

Включение машины

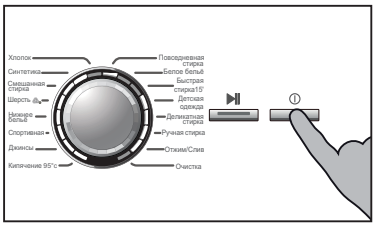

Нажмите кнопку включения/выключения, чтобы включить машину.

Выберите программу

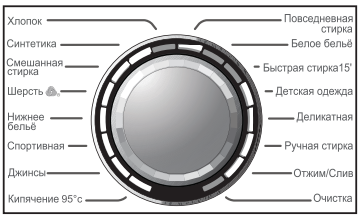

Для получения наилучших результатов стирки выберите программу, наиболее подходящую по степени загрязнения и типу белья. оверните ручку селектора программ для выбора требуемой программы. Мигает соответствующий программе светодиод, отображаются настройки по умолчанию и время выполнения программы.

Добавьте собственные параметры

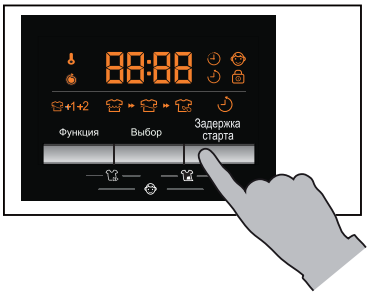

Выберите требуемые опции и настройки (см. раздел "Панель управления"). Также см. раздел "Особые характеристики", повышающие эффективность повседневного использования машины.

Общая информация и советы:

Внимательно выберите настройки программы, сверяясь с условными обозначениями на ярлыках одежды и "Схемой ухода".

Запустите программу стирки

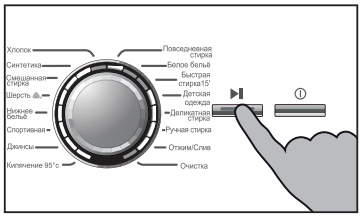

Коснитесь кнопки "Старт/Пауза" для запуска.
Машина начинает работу согласно установленным опциям. Внести изменения возможно только после отмены программы.

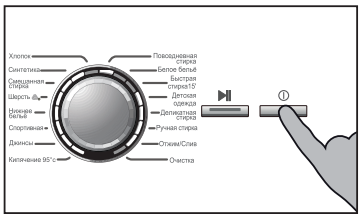

Прерывание — отмена программы стирки

Для прерывания работающей программы нажмите кнопку "Старт/Пауза".
Светодиод выполнения программы мигает. Для возобновления работы нажмите эту кнопку еще раз.
Для отмены работающей программы и всех ее индивидуальных настроек нажмите кнопку "Старт/Пауза", затем нажмите кнопку "Вкл./Выкл." и удерживайте ее в течение 3 секунд.

После стирки

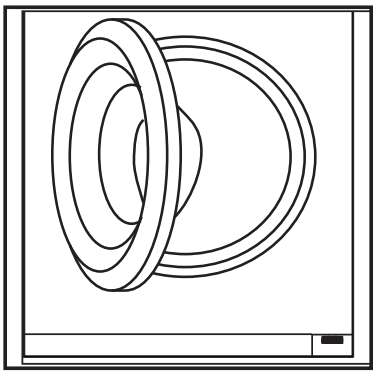

По окончании цикла выполнения программы на дисплей выводится "End" ("Конец"), после чего машина автоматически выключается.
Как можно скорее выньте белье, чтобы не повредить его и избежать лишнего смятия.
Отключите подачу воды и вытащите штепсель питания из розетки. Откройте дверцу во избежание образования конденсата и запаха. В период, когда машина не используется, оставляйте ее открытой.

Режим ожидания

Включенная стиральная машина перейдет в режим ожидания, если ее не активировать в течение 2 минут до запуска программы или после окончания выполнения программы. Чтобы вывести машину из режима ожидания, нажмите одну кнопку. В режиме ожидания кнопка "Старт/Пауза" горит, не мигая.

Включение или выключение сигнала

1. Включите машину.
2. Выберите программу „Отжим/Слив“.
3. Одновременно нажмите и удерживайте кнопки „Функция“ и „Выбор“ (она же — „Ускоренное выполнение программы“) в течение. 3 секунд. Отобразится сообщение „BEEP OFF“ и сигнал будет отключен.

Чтобы активировать сигнал, одновременно нажмите эти же две кнопки еще раз. Отобразится сообщение „BEEP ON“.

Экологическая безопасность

- Для оптимального потребления электроэнергии, воды, моющего средства и времени следует обеспечивать максимальную рекомендуемую загрузку
- Не перегружайте машину (над бельем в барабане должна проходить рука).
- Соблюдайте указанные дозы моющих средств.
- Выбирайте самую низкую из возможных температур стирки — современные моющие средства обеспечивают эффективную стирку при температуре ниже 60°C.
- Повышение температуры необходимо только при сильных загрязнениях.
- Выберите макс. скорость вращения при использовании сушки.

Схема ухода

Стирка		
Максимальная температура стирки 95°C -обычный процесс	Максимальная температура стирки 60°C - обычный процесс	Максимальная температура стирки 60°C бережный процесс
Максимальная температура стирки 40°C - обычный процесс	Максимальная температура стирки 40°C - бережный процесс	Максимальная температура стирки - 40°C особо бережный процесс
Максимальная температура стирки 30°C - обычный процесс	Максимальная температура стирки 30°C - бережный процесс	Максимальная температура стирки - 30°C особо бережный процесс
Ручная стирка макс. темп. 40°C	Не стирать	
Отбеливание		
Любой отбеливатель разрешен / отбеливание разрешено	Только кислородный / без хлора	Не отбеливать
Сушка в барабане		
Возможна сушка в барабане / обычная температура	Возможна сушка в барабане / пониженная температура	Не сушить в барабане
Сушка на веревке	Сушка на поверхности	
Глажка		
Глажка при макс. температуре утюга 200°C	Глажка при макс. температуре утюга 150°C	Глажка при макс. температуре утюга 110°C без пара (глажка с паром может привести к необратимому
Не гладить		
Профессиональный уход за тканью		
Профессиональная сухая чистка в тетрахлорэтилене	Профессиональная сухая чистка в углеводородах	Не подлежит сухой чистке
Профессиональная влажная чистка	Не подлежит профессиональной влажной чистке	

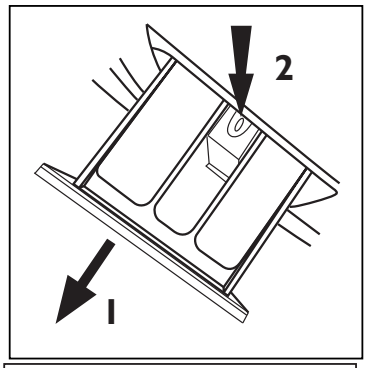

Очистка контейнера для моющих средств

Всегда следите за тем, чтобы в контейнере не оставалось остатков моющих средств.
Регулярно мойте контейнер. Вытяните контейнер до упора (1) и извлеките его, нажав кнопку фиксатора (2). После этого промойте контейнер водой до удаления всех остатков и вставьте его обратно в машину.

Очистка машины

Перед очисткой и обслуживанием машины отключите кабель питания. Для очистки корпуса машины и резиновых частей используйте мягкую ткань и мыльный раствор. Не пользуйтесь органическими химикатами и агрессивн ыми растворителями.

Общая информация и советы

После установки или долгого простоя сначала запустите программу "Очистка" без загрузки и с моющим средством в отсеке для моющего средства (2) для удаления возможных отложений.

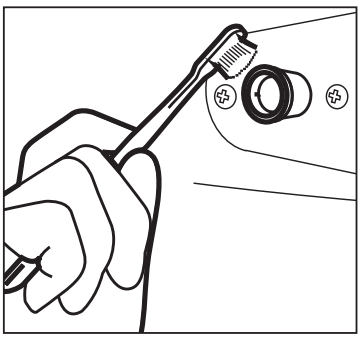

Клапан подачи воды и фильтр подачи воды

Во избежание блокирования подачи воды посторонними частицами следует регулярно очищать фильтр подачи воды.

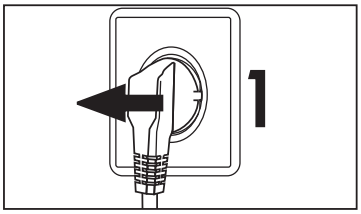

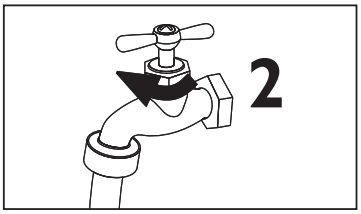

Длительные периоды простоя

Если машина длительное время не используется, вытащите электрический штепсель (1) и отключите подачу воды (2). Откройте дверцу во избежание образования конденсата и запаха. На время простоя оставьте дверцу открытой.

Перед следующим использованием внимательно проверьте шнур питания, шланг подачи воды и сливной шланг. Убедитесь, что они правильно смонтированы и не имеют протечек.

Сначала запустите программу "Очистка" без загрузки и с моющим средством в отсеке для моющего средства (2) для удаления возможных отложений.

Фильтр насоса

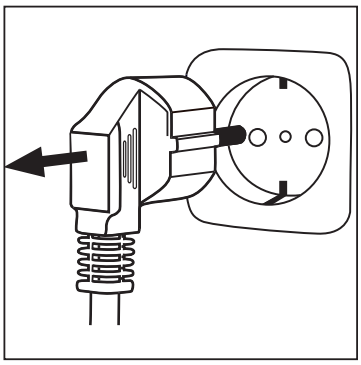

Раз в месяц очищайте фильтр и проверяйте его, например, если машина:

- не сливает воду;
- не вращает барабан;
- издает необычный шум во время работы.

Внимание!

Опасность ошпаривания! Вода в фильтре насоса может быть очень горячей! Перед выполнением любых действий убедитесь, что вода остыла.

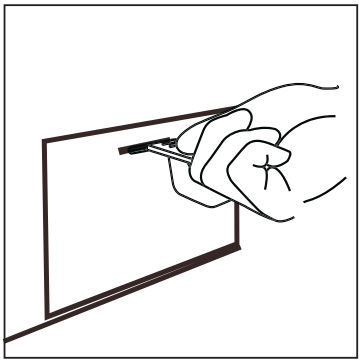

1. Выключите машину и отключите ее от электросети.
2. Откройте сервисный лючок. Его можно поддеть монетой или отверткой.
3. Подставьте под него какой-либо плоский контейнер для слива остатков воды.
   Ее может быть много!
4. Вытяните наружу сливной патрубок и держите его конец над контейнером.
5. Вытащите из сливного патрубка заглушку.
6. После полного слива воды отверните и снимите фильтр насоса, вращая его против часовой стрелки.
7. Удалите посторонние вещества и грязь.
8. Тщательно очистите фильтр насоса, например под проточной водой.
9. Установите фильтр обратно.
10. Закройте сливной патрубок и уберите его обратно в машину.
11. Закройте сервисный лючок

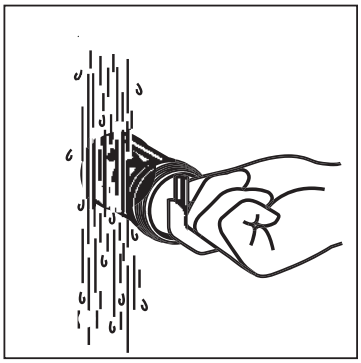

Внимание!

- *Крышка фильтра насоса должна быть чистой и неповрежденной.*
  Если она не будет тщательно затянута, возможна протечка воды.
- *Фильтр должен занять свое место, иначе это приведет к протечке.*

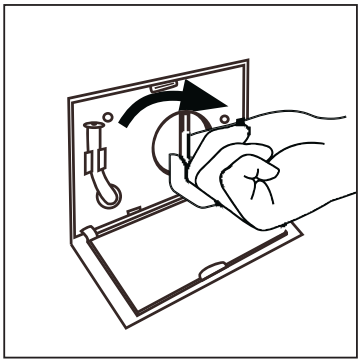

Вы можете самостоятельно устранить многие неисправности без обращения к специалисту. В случае сбоя в работе устройства перед обращением в службу послепродажного обслуживания следует изучить все возможные причины, указанные ниже, и выполнить действия, приведенные в инструкциях (см. гарантийный талон).

Информационные коды

Следующие коды относятся только к информации о цикле стирки.
Никаких действий предпринимать не следует:

Код	Сообщение
Авто	Автоматическое определение загрузки работает.
	Результат автоматического определения загрузки.
Lo	Lo = низкая загрузка
HALF	HALF = загрузка в половину от нормы
FULL	FULL = оптимальная загрузка
HI	HI = максимальная загрузка
1:25	Оставшееся время цикла стирки составит 1 час 25 минут.
06:30	Оставшееся время цикла стирки, включая выбранный режим задержки окончания стирки, составит 6 часов 30 минут.
Lock	Машина работает, и дверь заблокирована.
End	Цикл стирки завершен. Машина автоматически выключается.

Поиск и устранение неисправностей по коду на дисплее

Код	Причина	Решение
E1	Ошибка слива, вода не слита полностью в течение 4 минут.	Проверьте чистоту и правильность монтажа сливного шланга.
E2	Ошибка блокировки.	Тщательно закройте дверцу.
F3	Ошибка датчика температуры.	Обратитесь в отдел послепродажного обслуживания.
E4	Вода не набирается в течение 8 минут; вода сливается через сливной шланг вследствие сифонного эффекта.	Убедитесь, что кран полностью открыт и давление воды нормальное. Проверьте правильность монтажа сливного шланга.
F4	Ошибка нагрева (появляется в конце цикла).	Обратитесь в отдел послепродажного обслуживания.
F7	Ошибка двигателя.	Обратитесь в отдел послепродажного обслуживания.
E8	Ошибка защиты по уровню воды.	Обратитесь в отдел послепродажного обслуживания.
Fb*	Переполнение водой.	Немедленно закройте кран. Обратитесь в отдел послепродажного обслуживания.
FA	Ошибка датчика уровня воды.	Обратитесь в отдел послепродажного обслуживания.

Код	Причина	Решение
FC	Ошибка электронного блока управления.	Обратитесь в отдел послепродажного обслуживания.
Unb	Неравномерная загрузка.	Проверьте загрузку белья и равномерно распределите его. Снизьте загрузку.
PAUS	Если имеет место отключение электричества во время работы аппарата, его необходимо перевести в режим паузы.	При отключении электричества для повторного включения программы нажмите кнопку «Пуск» (Start).

*** Внимание!**

Код **Fb**: *датчик защиты от переполнения расположен в наиболее глубокой части машины. В случае протечки все функции автоматически отключаются, за исключением сливного насоса, который остается включенным в целях безопасности.*

Поиск и устранение неисправностей при отсутствии кода на дисплее

Проблема	Причина	Решение
Стиральная машина не работает	• Программа не запущена. • Дверца неплотно закрыта. • Машина не включена. • Отсутствует питание.	• Проверьте программу и запустите ее. • Плотно закройте дверцу. • Включите машину. • Проверьте подачу питания.
Стиральная машина не наполняется водой	• Закрыта подача воды. • Пережат шланг подачи воды. • Засорен фильтр шланга подачи воды. • Давление воды ниже 0,03 МПа. • Дверца неплотно закрыта. • Отсутствует подача воды.	• Проверьте кран подачи воды. • Проверьте шланг подачи воды. • Очистите фильтр шланга подачи воды. • Проверьте давление воды. • Плотно закройте дверцу. • Проверьте подачу воды.
Вода сливается из машины при наполнении.	• Конец сливного шланга на высоте менее 80 см. • Конец сливного шланга может достать до воды.	• Убедитесь, что сливной шланг установлен правильно. • Убедитесь, что сливной шланг не находится в воде.
Не работает слив	• Заблокирован сливной шланг. • Засор фильтра насоса. • Конец сливного шланга находится более чем на 100 см выше пола.	• Устраните блокировку сливного шланга. • Очистите фильтр насоса. • Убедитесь, что сливной шланг установлен правильно.
Сильные вибрации при вращении	• Не извлечены транспортные болты. • Машина установлена неровно. • Недопустимая загрузка машины.	• Извлеките все транспортировочные болты. • Установите машину на ровный пол и отрегулируйте ее положение. • Проверьте количество белья и равномерность его распределения.

Проблема	Причина	Решение
Процесс останавливается до завершения цикла стирки	• Нет подачи воды или электропитания.	• Проверьте подачу воды и электропитания.
Процесс останавливается на некоторое время	• Машина выдает код ошибки. • Проблема загрузки. • Это происходит в рамках цикла замачивания?	• См. код ошибки. • Снизьте или отрегулируйте загрузку. • При необходимости остановите работу машины.
В барабане и/или контейнере для моющих средств образуется много пены	• Неподходящее моющее средство. • Чрезмерное количество моющего средства.	• Проверьте рекомендации по использованию моющего средства. • Уменьшите количество моющего средства.
Автоматическая коррекция времени стирки	• В процессе работы возможна автоматическая коррекция длительности программы.	• Это нормально и не оказывает влияния на функционирование.
Не выполняется отжим	• Неравномерное распределение белья.	• Проверьте загрузку машины и белья, затем запустите программу отжима заново.

Общая информация и советы:

Если в процессе отжима наблюдается появление большого количества пены, двигатель останавливается, и на 90 секунд включается сливной насос. Если устранить пену таким образом не удается за 3 попытки, программа завершается без выполнения отжима.

Внимание!

Обслуживание электрического оборудования должно производиться только квалифицированными специалистами; самостоятельные попытки ремонта могут привести к серьезному повреждению устройств.
Если шнур питания поврежден, агент по обслуживанию (см. гарантийный талон) обязан его заменить во избежание опасности.

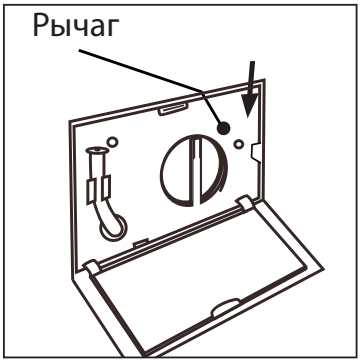

В случае отсутствия питания

Текущая программа и ее настройки сохраняются. После возобновления подачи питания, работа машины возобновится. Для остановки выполняемой программы нажмите кнопку "Старт/Пауза", а затем удерживайте кнопку "Вкл./Выкл." в течение 3 секунд.

При отключении питания во время работы программы дверца механически блокируется. Открыть дверцу можно только тогда, когда в люке не наблюдается уровень воды. Опасность получения ожогов! Уровень воды необходимо понизить способом, описанным в разделе "Фильтр насоса". После этого можно потянуть за рычаг под сервисным лючком, и дверца откроется с тихим щелчком. Затем необходимо установить все компоненты на место.

Подготовка

Удалите все упаковочные материалы, в том числе пенопластовую подставку. При вскрытии упаковки можно заметить наличие капель воды на пластиковом мешке и люке. Это нормально и является результатом заводских испытаний на герметичность.

Утилизируйте все упаковочные материалы, в соответствии с рекомендациями. Информацию о том, куда привезти материалы для утилизации, можно получить у продавца или в органах местного самоуправления.

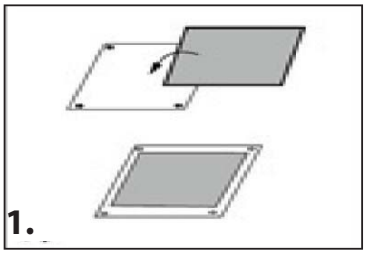

Дополнительно: установка нижней пластины

После снятия упаковки из усадочной пленки можно заметить поликарбонатную пластину и наполнитель. Пластина используется для снижения уровня шума при закрытии дна машины.

1. Приложите наполнитель к одной из сторон поликарбонатной пластины (рис. 1).
2. Положите стиральную машину набок люком кверху так, чтобы дно находилось перед вами, и открутите четыре болта (рис. 2).
3. Поместите поликарбонатную пластину наполнителем внутрь, вставьте болты в четыре отверстия на пластине и крепко прикрутите к корпусу (рис. 3). Поднимите машину и поставьте в исходное положение.

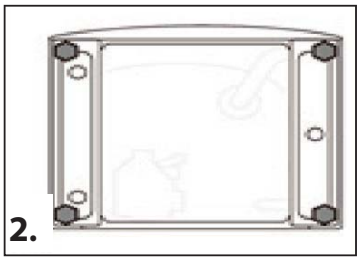

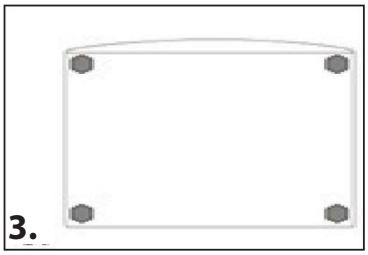

Выкрутите транспортировочные болты.

Эти транспортировочные болты предназначены для крепления анти вибрационных компонентов внутри машины в процессе транспортировки.

4. Выкрутите болты на задней стороне и извлеките пластмассовые р азделители (A) из машины.

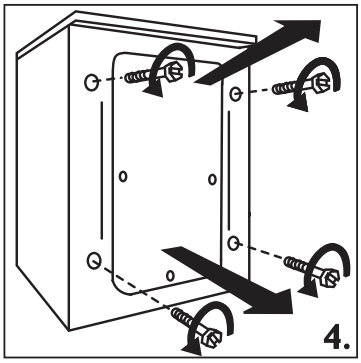

Общая информация и советы:

Поместите транспортировочные болты в надежное место на случай последующего использования. Если машину потребуется перевезти, сначала вставьте в нее транспортировочные болты.

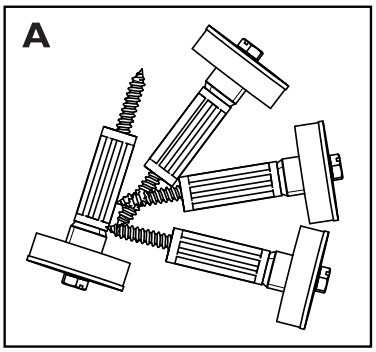

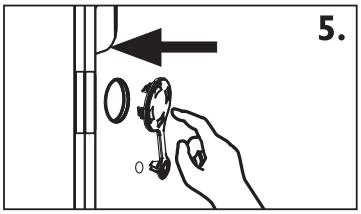

5 Закройте отверстия заглушками.

Перевозка машины

Если машину необходимо перевезти на большое расстояние, во избежание повреждений установите на место транспортировочные болты, которые вы вынули перед установкой.

1. Снимите заглушки.
2. Поставьте на места пластмассовые разделители и транспортировочные болты.
3. Закрутите болты при помощи гаечного ключа.

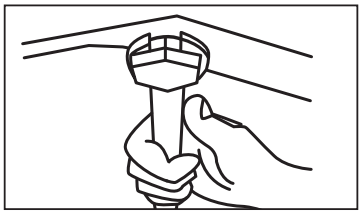

Регулировка ножек

Отрегулируйте ножки до достижения устойчивого положения. Это позволит минимизировать вибрации, и, как следствие, шум при работе. Кроме того, это снижает износ. Рекомендуется выставить положение с помощью строительного уровня. Устанавливать машину следует на максимально ровный и плоский пол.

Сливной шланг

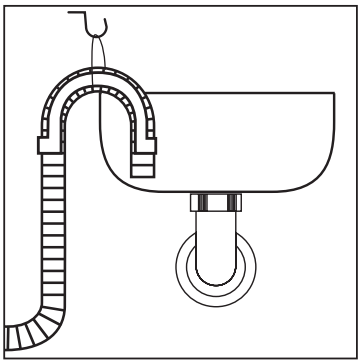

Сливной шланг можно смонтировать несколькими способами. Однако в любом случае высота установки шланга должна достигать 80-100 см хотя бы в одной точке. Нельзя перекручивать, сгибать и пережимать сливной шланг. По возможности шланг следует закрепить на задней стенке машины.

1. Сливной шланг к раковине

Закрепите конец сливного шланга с помощью специального кронштейна таким образом, чтобы он не был погружен в воду.
Надежно закрепите кронштейн во избежание его падения при движении в процессе работы.

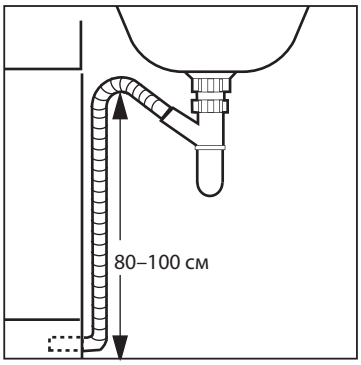

2. Сливной шланг к сливной трубе раковины

Соединение со сливной трубой сифона под раковиной должно быть надежным. Убедитесь, что шланг расположен на нужной высоте над полом во избежание проблем слива или сифонного эффекта.

3. Сливной шланг к канализации

Закрепите конец сливного шланга с помощью специального кронштейна таким образом, чтобы он оставался свободным.

Надежно закрепите кронштейн во избежание его падения при движении в процессе работы.

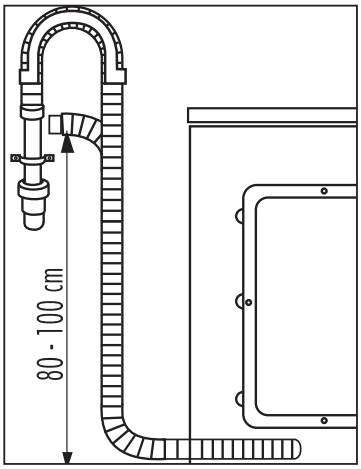

Внимание!

Сливной шланг не должен быть погружен в воду; его следует надежно закрепить и обеспечить отсутствие протечек. Если сливной шланг окажется на полу или труба будет находиться на высоте менее 80 см, вода будет выливаться из стиральной машины во время ее заполнения (эффект сифона).
Удлинение сливного шланга не допускается. При необходимости обратитесь в отдел послепродажного обслуживания.

Шланг подачи воды — Система контроля воды

Шланг подачи воды Aqua Stop — важный элемент защиты, обеспечивающий безопасность и общий контроль. Установленные в нем клапаны контролируют подачу воды и автоматически перекрываются при появлении протечки.

1. Наверните гайку на шланге подачи воды на водяной клапан.

2. Присоедините шланг подачи воды к крану.
Нельзя перекручивать, сгибать и пережимать шланг подачи воды.

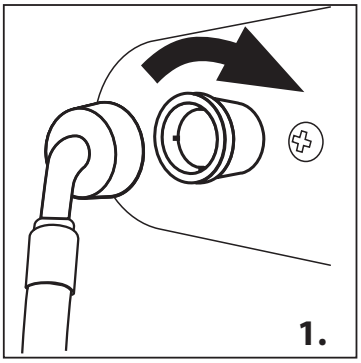

Внимание!

Машина рассчитана на подачу только холодной воды!
Используйте набор шлангов из прилагаемого к машине комплекта.
Не следует использовать старые шланги.
Не подключайте горячую воду.

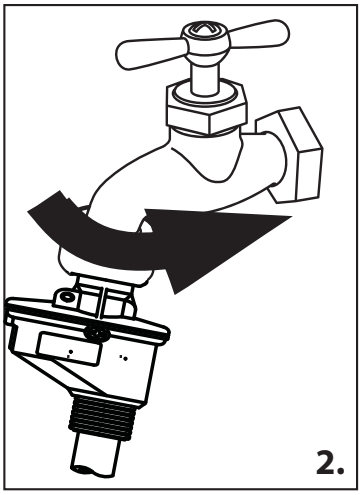

Подключение питания

Перед подключением убедитесь в следующем:

- напряжение питания, розетка и предохранитель соответствуют указанным на табличке с техническими данными;
- розетка имеет заземление, не используется блок из нескольких розеток или удлинитель.
- **Примечание для Великобритании: вилка соответствует стандарту BS1363A**

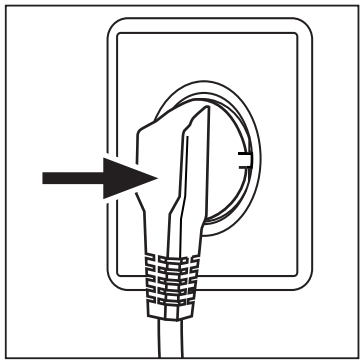

Общая информация и советы:

После установки или долгого простоя вначале запустите программу "Очистка" без загрузки и с моющим средством в отсеке для моющего средства (2) для удаления возможных отложений.

Бирка продукта (согласно EU 1061/2010)

Торговая марка	Haier
Модель №	HW80-B14266A/HW90-B14266A
Номинальная загрузка (кг)	8/9
Класс энергоэффективности	A+++
Ежегодное энергопотребление (кВтч) [1]	108/114
Потребление энергии во время стирки хлопкового белья при температуре 60°C, полная загрузка (кВт*ч/цикл)	0,55/0,58
Потребление энергии во время стирки хлопкового белья при температуре 60°C, частичная загрузка (кВт*ч/цикл)	0,55/0,58
Потребление энергии во время стирки хлопкового белья при температуре 40°C, частичная загрузка (кВт*ч/цикл)	0,40
Взвешенное энергопотребление в выключенном состоянии	0,2
Взвешенное энергопотребление во включенном состоянии	0,2
Годовой расход воды (л) [2]	9177/9500
Класс эффективности сушки [3]	B
Макс. скорость вращения (об/мин) [4]	1400
Содержание остаточной влаги (%) [4]	53/54
Стандартная программа стирки хлопка при 60°C [5]	"Хлопок" 60°C при макс. установленной скорости отжима и активной функции интенсивной стирки
Стандартная программа стирки хлопка при 40°C [5]	"Хлопок" 40° при макс. установленной скорости отжима и активной функции интенсивной стирки
Время выполнения программы стирки хлопка при 60°C с полной загрузкой (мин)	180
Время выполнения программы стирки хлопка при 60°C с частичной загрузкой (мин)	180
Время выполнения программы стирки хлопка при 40°C с частичной загрузкой (мин)	174
Продолжительность пребывания во включенном состоянии (мин) [6]	-
Уровень акустического шума (стирка/отжим в дБ(A)) [7]	(56/70)/(56/70)
Тип	с фронтальной загрузкой отдельностоящая

[1] Из расчета 220 стандартных циклов для программ стирки хлопка при температуре 60°C и 40°C с полной и частичной загрузкой в режимах низкого энергопотребления. Фактическое энергопотребление будет зависеть от способа использования прибора.

[2] Из расчета 220 стандартных циклов для программ стирки хлопка при температуре 60°C и 40°C с полной и частичной загрузкой.
Фактическое энергопотребление будет зависеть от способа использования прибора.

[3] Класс G обозначает наименьшую эффективность, а класс A — наибольшую.

[4] При использовании стандартной программы стирки хлопка при температуре 60°C с полной загрузкой и 40°C с частичной загрузкой.

[5] "Стандартная программа стирки хлопка при 60°C" и "Стандартная программа стирки хлопка при 40°C" являются стандартными программами стирки, к которым относятся рекомендации на ярлыках и бирках. Эти программы подходят для стирки хлопкового белья с нормальным загрязнением и являются самыми эффективными как в плане потребления электроэнергии, так и расхода воды.

[6] В случае наличия системы регулирования мощности.

[7] При использовании стандартной программы стирки хлопка при температуре 60°C с полной загрузкой.

Дополнительные сведения

Кол-во программ стирки	16
Питание (см. табличку с техническими данными в В~50Гц / А / Вт)	220–240 В / 10 / 2000
Давление воды (МПа)	0,03 ≤ P ≤ 1
Размеры (ВхГхШ мм)	845x 650x 595
Вес нетто (кг)	77

Послепродажное обслуживание

Если у вас появились проблемы с изделием, см. раздел "Поиск и устранение неисправностей" настоящего руководства. При необходимости прочтите информацию о послепродажном обслуживании, приведенную в гарантийном талоне или в разделе "Сервис и поддержка" на сайте www.haier.com. В этом разделе приводятся ответы на часто задаваемые вопросы, кроме того, в нем можно подать сервисную заявку.

EAC