GB

Automatic Washing Machine
Operating instructions

RUS

Автоматическая стиралъная машина
Инструкция по зксплуатации

WAF 1200, WAF 1220, WAF 1240

Blomberg

GB **English** - from Page 1

RUS **Русский** - со стр. 26

R4/041004/2810540382

Read this first!

Dear customer,

By purchasing this appliance you have decided in favour of the latest in washing technology – premium quality, long service live, high reliability and optimal ease of use.

- At first, please check if the appliance was received undamaged.
- If a transport damage is noticed, notify your supplier immediately; do not operate the appliance!

These operating instructions...

...are intended to help you operate this appliance quickly and safely.

- Read these instructions before installation and initial operation.
- Pay special attention to the safety instructions.
- Keep the instructions for future reference.
- If you sell this appliance, pass on the instructions to the new owner.
- In addition, read all the documents, that you get with the appliance in addition to these operating instructions.

Please note that these operating instructions are applicable to several models. The differences between the models are clearly emphasised.

Explanation of symbols

Throughout these instructions the following symbols are used:

High voltage! Risk of electric shock!

Risk of other personal injury or property damage.

Important information or useful advise.

Contents

Machine overview 2
Overview of additional functions 3
Safety first 4
Disposal 5
Installation 5
Removing the transportion locks 5
The right location of installation 6
Levelling the machine 6
Connecting the water supply 6
Connecting the water drain 7
Electrical connection 8
The First Use 8
Preparing to wash 9
Sorting the laundry 9
Preparing clothes for washing 9
The right load capacity 10
The loading door 10
Detergents and softeners 10
The detergent dispensing drawer 10
Dosing devices 10
Liquid detergent 10
Choice of detergent 10
Detergent quantity 11
Fabric softener 11
Starch 11
Washing programmes 12
The programme selector 12
Main programmes 12
Special programmes 12
Options 13
The buttons 13
Prewash 13
Intensive 13
Extra rinse 13
Easy iron 13
Quick wash 13
Child-proof lock 13
Spin speed selector 14
Time delay 14
Progress of programme 15
Indicator lamps 16
Quick instructions for daily use . . . 16
Programme table 18
Cleaning and care 20
Troubleshooting 23
Tips for removing stains 24
Technical specifications and consumption data 25

Machine overview

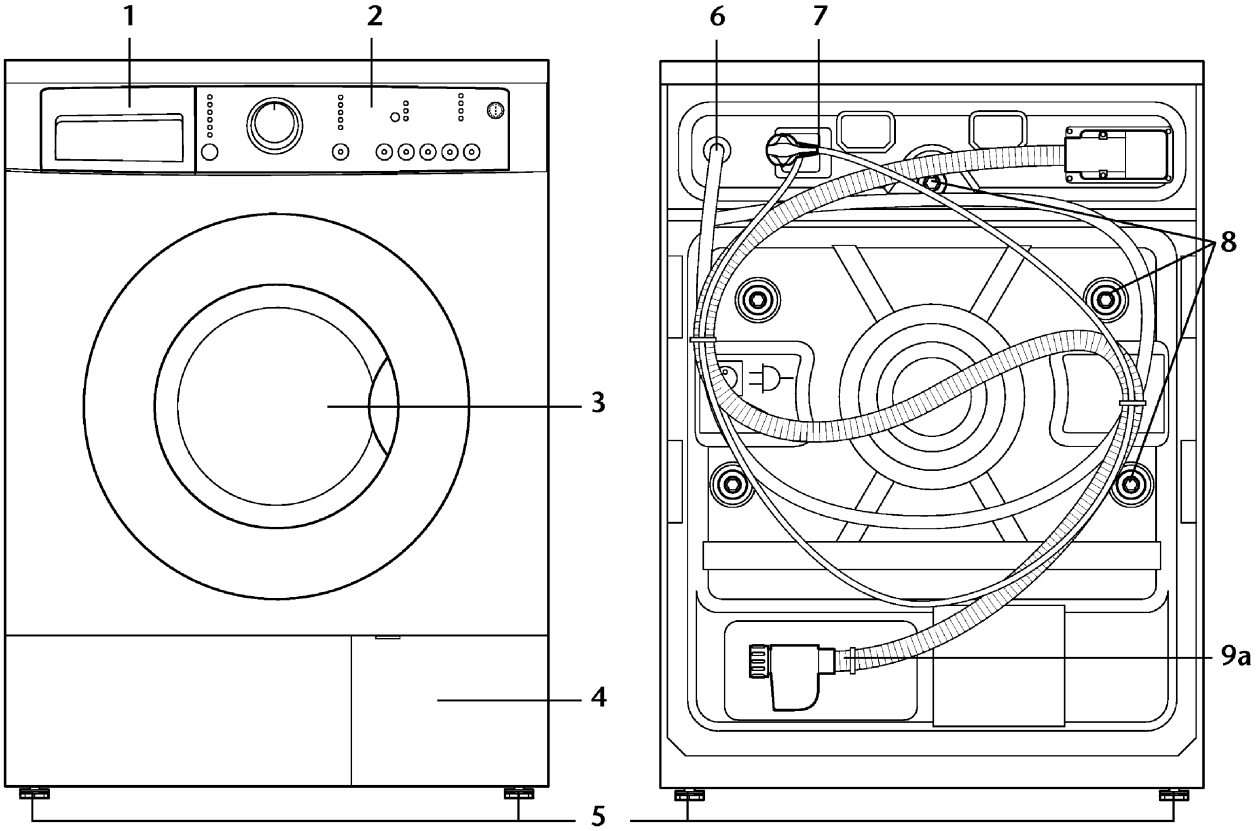

1 Detergent dispensing drawer
2 Control panel
3 Loading door with door opener
4 Service door with foreign matter trap
5 Height-adjustable feet

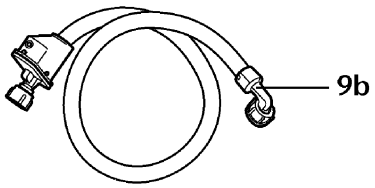

6 Drain hose
7 Power cable
8 Transit bars
9a Water supply hose with "Aquasafe+"-protection

9b Water supply hose with "Aquasafe"-protection (alternative to 9a)

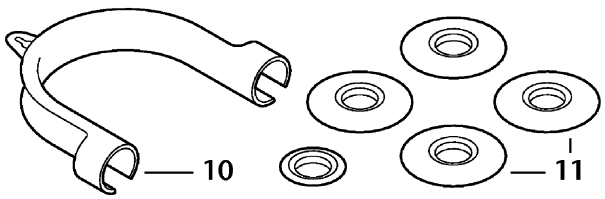

Accessories (in accessory bag):

10 Holder for drain hose
11 five caps for rear wall opening

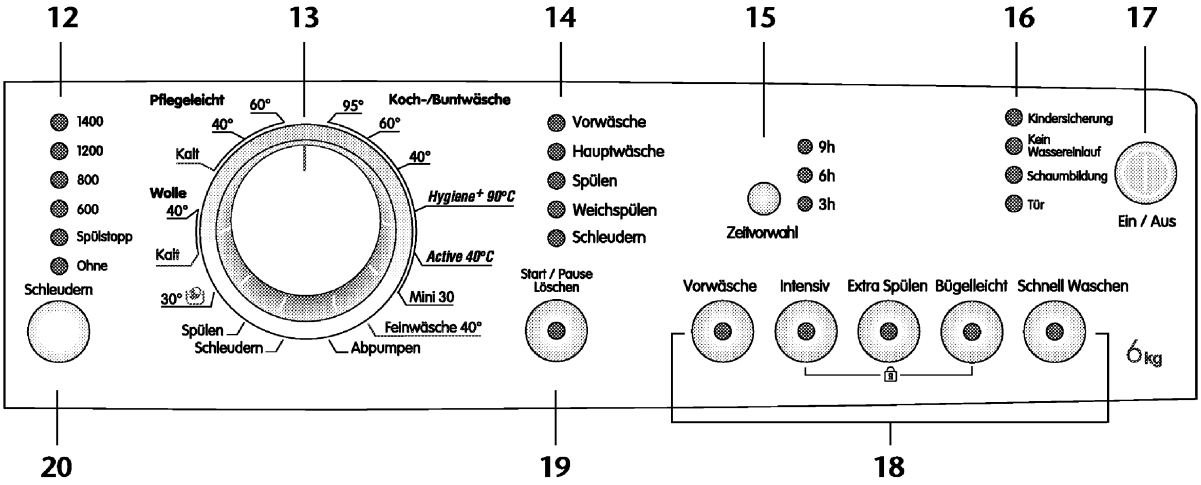

12 Spin speed indicator
13 Programme selector
14 Programme progress indicator
15 Time delay
16 Indicator lamps
17 On/Off
18 Additional functions
19 Start/Pause
20 Spin speed selector

Overview of additional functions

Option	Function	Model								
		WAF 1200	WAF 1210	WAF 1220	WAF 1220 A	WAF 1240	WAF 1240 A	WAF 1260	WAF 1260 A	WAF 12601
Aquasafe	In case of leakages, the water supply is mechanically blocked.	●	●	●	●	●	●	●	●	●
Aquasafe+	In case of leakages, the water supply is electrically blocked.									
Aquaround	The detergent is optimally utilised through automatic suds circulation.									
Sensorinse	If residues of detergents still exist after the rinse cycle, the machine introduces additional rinse cycles.									

Safety first

Please observe the following information, as otherwise there will be risk of personal injury or material damage and any warranty and liability is invalidated.

Intended use

- This appliance shall only be used for washing, rinsing and spinning textiles that are marked accordingly.
- Only detergents, softeners and additives suitable for use in washing machines may be used.
- Follow the care instructions in the garments and the information given by the washing detergent manufacturer.

Safety instructions

- This appliance must be connected to a properly installed earthed outlet, which is protected by a fuse of adequate capacity.

⚠ The supply hose with Aquasafe+ contains parts, that are energised. Do not damage supply hose and Aquasafe+! Risk of electric shock! Do not use the appliance if damage to the supply hose is noticed and contact the customer service.

- Supply and drain hose must always be securely fastened and in perfect condition.

⚠ Do not use a washbasin or bathtub to which the drain hose is attached while the machine is running. Risk of scalding due to high washing temperatures!

⚠ Never open the loading door or unscrew the foreign matter trap, if there is still water in the drum (e.g. after a power failure). This poses a risk of flooding and possible scalding due to hot suds.

⚠ Never open the locked loading door by force! Inform the customer service, if the loading door cannot be opened even a few minutes after programme finishes.

⚠ Do not attempt to dry-clean with the machine! Fire and explosion hazard!

- Rinse garments pre-treated with cleaning agents (petroleum ether, liquid stain remover, etc.) thoroughly in clear water before washing.

⚠ Never wash down the appliance with a water hose! Risk of electric shock! Always disconnect from the mains by unplugging before cleaning.

- Never touch the plug with wet hands. Never pull on the cable to unplug, always pull on the plug only.

⚠ Do not operate the appliance if the power cable or power cable plug is faulty or the appliance shows any other faults! Risk of electric shock!

- For malfunctions that cannot be resolved by following the information in these operating instructions:
  Turn off the machine, pull the plug, close the water tap and contact the customer service centre.

⚠ Never attempt to repair the machine by yourself. This may put your life and the lives of others in danger.
Only authorised electricians, such as our customer service staff, are permitted to repair electrical appliances.

If there are children in your household...

- Keep children away from the machine. Electrical appliances are not toys.
- Pull out the plug when the machine in not in use.
- Keep the loading door closed when you leave the room.

Disposal

Where to dispose of the packaging?

⚠ Packaging material can be dangerous to children. Keep the packaging material out of reach of children, or dispose it of according to instructions.

The packing is made of materials which can be recycled.

- Separate the packing material by type:
  - Styropor® parts and film go for collection as potential recyclable;
  - Wooden parts go into bulky refuse.

ⓘ The packing is not to be disposed of in the regular household refuse!

What to do with the old machine?

Dispose of your old appliance in an environmentally friendly manner.

- Ask you dealer or your local refuse collection service how to best dispose of your old appliance.

⚠ Before disposing old machine, pull out the mains plug, cut through the the mains lead and make the door lock unusable – so as not to pose a risk to children.

Installation

Removing the transportion locks

⚠ Before the washing machine is operated, the transit bars must be removed! The machine will otherwise be damaged.

Tool needed:
10 mm spanner.

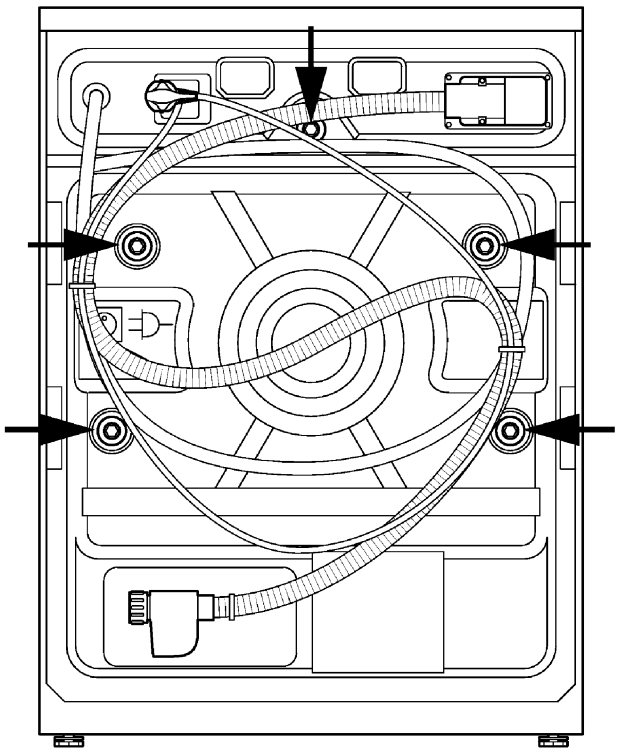

1. Loosen all five bolts with the spanner until they turn freely.

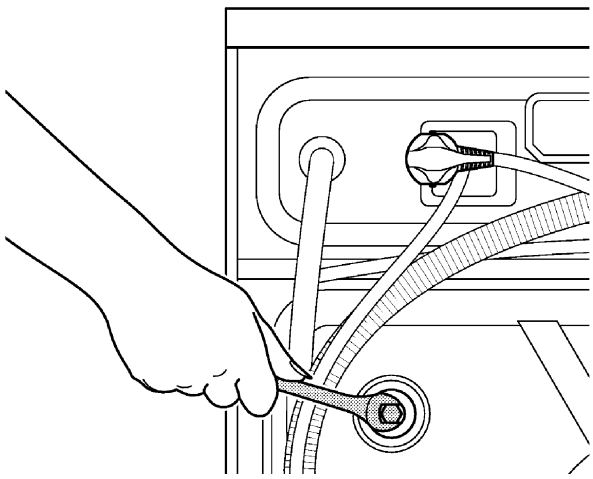

2. Remove the transport bolts by turning them slightly.

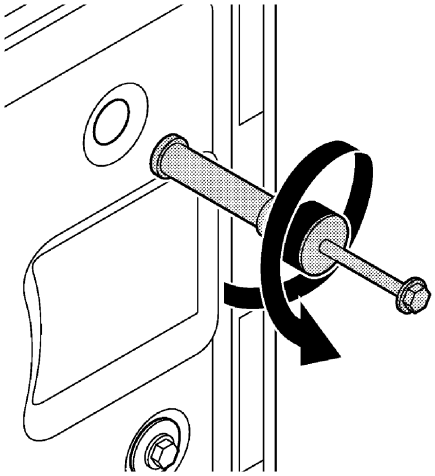

3. Place the five covers (from the accessories bag) onto the openings in the rear panel and use a suitable tool (such as the handle of a screw driver) to push them into place. The smaller cover is intended for the top-mot opening.

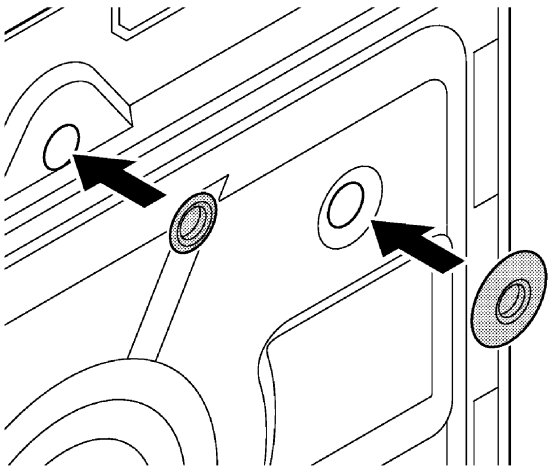

Store the transit bars in a safe place.

- They will be required if the washing machine is to be transported again (e.g. if you move house).

⚠ Never transport the appliance without installed transit bars!

The right location of installation

Install the appliance in a stable, level position in frost-free surroundings.

⚠ If there is danger of frost, drain all remaining water (see "Care and maintenance").

⚠ The floor must have sufficient load-carrying capacity!

If, for example, the washing machine and a dryer are stacked upon each other, they can – when loaded – have a total weight of up to 180 kg.

Important:

- Do not stand appliance on the power cable.
- Keep at least 1cm distance to walls of other furniture.
- Place the machine on a firm surface, never on a long-pile carpet or similar surface.

Levelling the machine

⚠ Don't use a tool to loosen the lock nuts to avoid damaging them.

1. Loosen the lock nuts on the feet.

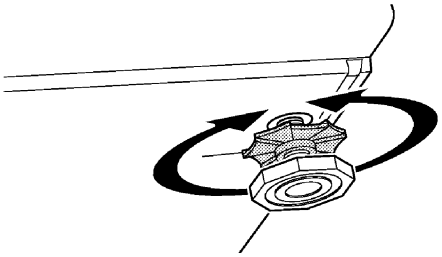

2. Adjust the feet until the machine is level and stands steady.
3. Important: Retighten all lock nuts.

Connecting the water supply

The machine can be connected to water taps with 3/4 inch BSP thread.

Important:

- Bear the permissible water pressure in mind (see "Technical specifications"). Attach a pressure reducing valve if water pressure is higher.
- Do not connect to a water heater (instantaneous water heater or unpressurised boiler), as the water pressure is insufficient.
- Check with customer service for hose extensions. Do not use homemade extensions with hose clamps or similar!
- Use only the new hose supplied with the machine, not an old existing one!
- Ensure that there are no sharp bends in the hose!

⚠ Do not use a tool to tighten it.

1. If not already attached, manually screw the bent end of the supply hose tightly onto the rear panel of the machine (not in case of Aquasafe+).

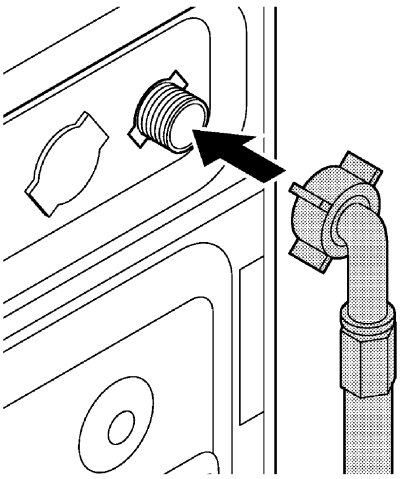

2. Screw the Aquasafe or Aquasafe+ (depending on the model) at the end of the supply hose tightly onto the water tap by hand.

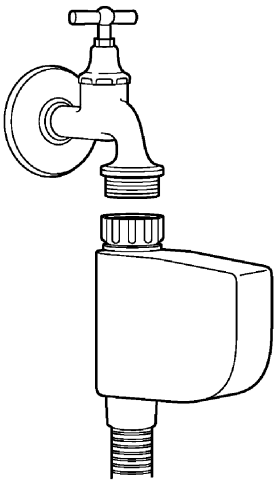

The Aquasafe or Aquasafe+ (depending on model) turns off the water supply should a leakage occur in your hose.

3. Turn the water tap all the way on and check all connections for leaks; Turn the water tap off again. Correct the position of seals and screw couplings, if necessary.

Connecting the water drain

You can hang the drain hose over the edge of a wash basin, sink or bathtub – or connect it permanently to a drain pipe (siphon trap).

Important:

- Do not run the drain hose higher than 100 cm above floor level for the suds pump to be able to pump out. Don't go below the minimal height of 40 cm, otherwise water will come out.

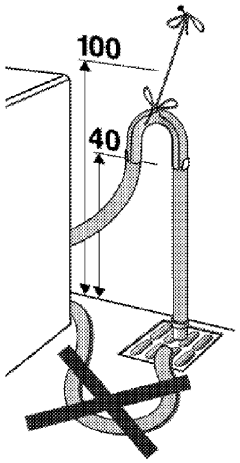

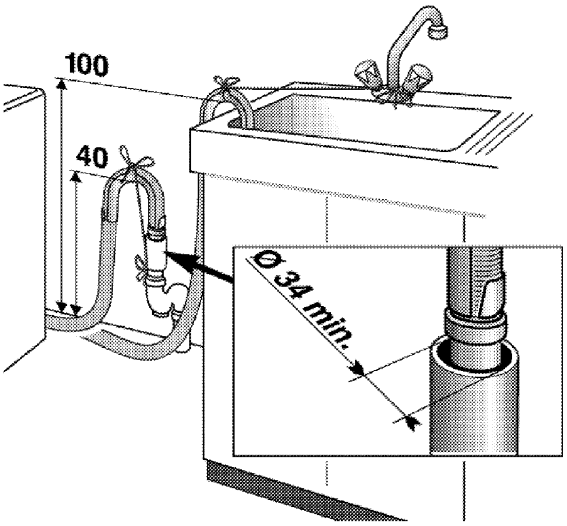

- The water must be able to run off unhindered. Washbasins with a small drain are not suitable.
- The end of the hose must not immerge in the pumped-out water.
- Check with customer service for hose extensions. Do not use homemade extensions with hose clamps or similar!
- Use only the new hose supplied with the machine, not an old existing one!
- Ensure that there are no sharp bends in the hose!

Fastening the hose holder:

1. Pull the holder included in delivery over the end of the hose.

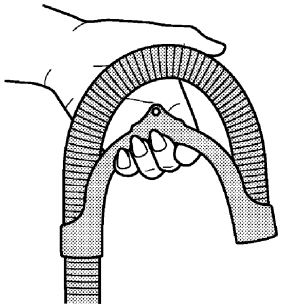

2. Hand the drain hose with the holder over the edge of the basin or tub and secure it from sliding off – e.g. by fastening it with a chain around the water tap.

Permanent connection to a siphon trap:

⚠ A qualified plumber should attach the hose to prevent the hose from slipping off. There is a risk of flooding.

Electrical connection

Connect the appliance to a properly installed earthed outlet, which is protected by a fuse of adequate capacity.

Important:

- The connection must conform to the applicable regulations in your country and those set by your electricity board.
- The power cable plug must be accessible after installation.
- Voltage and rated fuse protection is specified on the type plate located on the back of the loading door.

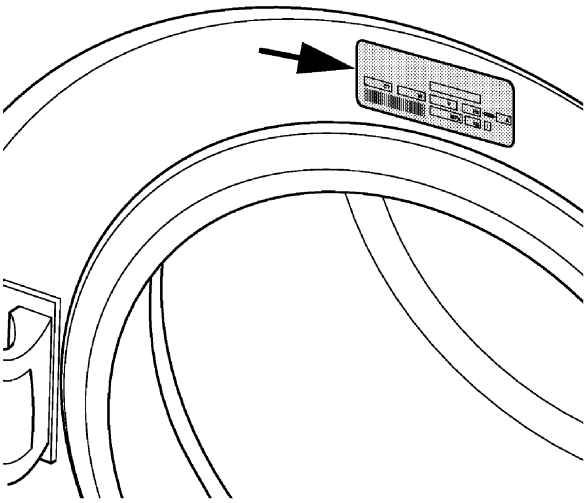

- The stated voltage must match with your mains voltage.

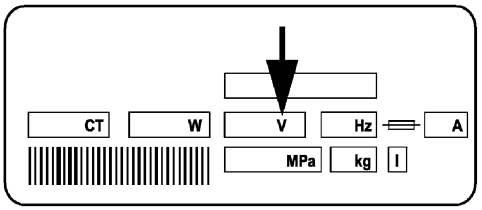

- Connection by extension cables or trailing sockets is not permitted.

⚠ A damaged power cable must be replaced by a qualified electrician. Unless the appliance has been repaired it must not be operated! Risk of electric shock!

The First Use

ⓘ Refer to the section on "Troubleshooting" if the machine can't be switched on.

To flush out any remaining test water, the first washing cycle should be run without any laundry.

1. Open water tap fully. Check if hoses are firmly attached.
2. Check that the drum is completely empty; Close the loading door.
3. Add a small amount of detergent to the second compartment; close detergent dispensing drawer.
4. Press »On/Off« **17** button. The »Door« indicator lamp starts glowing after a few seconds (see "Indicator lamps").
5. Set programme selector to »Hot wash/ Coloured 95 °C« (see "Programmes"). The spin speed indicator should be set to maximum speed – if necessary press the »Spin« **20** button.
6. Press »Start/Pause« **19** button.

⚠ In case of abnormal sounds or leakage of water: Press »On/Off« **17** button, close water tap and pull mains plug out of the socket. Check to see that all transit bars have been removed and the hoses are properly connected.

After completion of the programme cycle:

If the »Door« indicator lamp is glowing, the loading door can be opened (see "indicator lamp").

1. Press »On/Off« **17** button.
2. Turn the water tap off.
3. Leave door and detergent dispensing drawer open to dry.

Preparing to wash

Sorting the laundry

- Sort the laundry by type of fabric, colour, degree of soiling and permissible water temperature.

Always follow the recommendations on the garment label.

Type of textiles and care symbols	
Whites/coloureds: cotton, linen 30 40 60 95	
Easy-care: Synthetics (polyester, polyamide); Blended fabrics (with cottonit Baumwolle) 30 40 60	
Delicates: Delicate fabrics (rayon, silk, etc.); Curtains cold 30 40	
Woollens: Only with wool stamp and labelled "Machine washable" cold 40 machine washable	
Hand wash:	Do not wash:

- Don't wash coloureds and whites together. New, dark coloured cottons will stain very much.

Preparing clothes for washing

Items of laundry with metal parts (e.g.underwire bras, belt buckles, metal buttons) will damage the machine. Remove metal parts or place the items in a cloth bag, pillow case, or something similar.

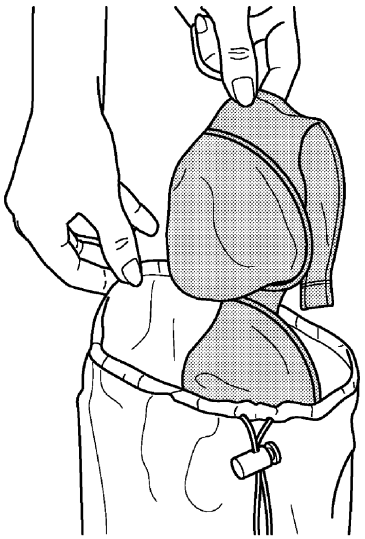

- Empty pockets, remove all foreign objects (e.g. coins, pens, paper clips). If possible: Turn pockets inside out and brush.
- Place small items of laundry (e.g. tights) in a cloth bag, pillow case or something similar. This can also help you to avoid searching for lost socks.
- Handle curtains with special care. Remove non-stainless curtain runners and lead tape. Place runners that can't be removed in a cloth bag, pillow case or something similar.
- Close zippers, sew on loose buttons, mend unstiched seams and tears.
- Only wash woolens that are labelled "machine washable" or "handwashable" – and only with the appropriate programme.
- Wash new coloured items of laundry separately – they may "bleed".
- Heavy stains should be treated appropriately before washing. If in doubt, check with a chemist or dry-cleaner.
- Use only dyes/discolouring and antiliming agents suitable for machine

wash. Make sure to follow the instructions on the package.

- Wash jeans and delicates inside out.
- Keep laundry items made of Angora-wool in the freezer compartment for a few hours before washing – this reduces number of fluff balls formed.

The right load capacity

- The maximum load capacity depends on the type of laundry, the degree of soling and the wash programme you wish to use.

⚠ Please follow to the information in the "Programme table".
Washing results are adversely affected by an overloaded drum.

ⓘ Always try to utilize the max. load.

The loading door

ⓘ The loading door is locked when a programme is running; in this case the »Door« indicator light is OFF (see "Indicator lamps").
As soon as the »Door« indicator lamp goes on, the door can be opened.

- Pull on the handle to open the loading door.
- Place laundry items loosely in the drum; Add detergent if necessary (in an eco bag or dosing ball).
- Push the loading door firmly shut until you hear it lock into place. Take care no textiles are caught by the door.

Detergents and softeners

The detergent dispensing drawer

The detergent dispensing drawer comprises 3 compartments:

- left compartment (**II**) for main wash
- middle compartment for fabric softener
- right compartment (**I**) for pre-wash

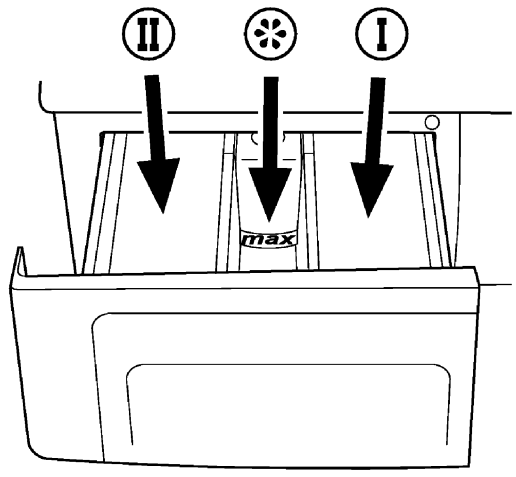

- Always add detergent and fabric softener before starting the wash programme.

⚠ Never open the detergent dispensing drawer while the wash programme is still running!

Dosing devices

In case of programme without pre-wash, you can add washing detergent directly to the drum with a detergent bag or a dosing ball.

Liquid detergent

When using liquid or gel-like washing detergents, please note the following:

⚠ Liquid detergent may cause stains on your laundry if a time delay has been set.

- **Don't** use liquid detergent if you want to wash using the time delay feature.
- **Don't** use liquid detergent for the main wash in a cycle with pre-wash.
- Use the detergent manufacturer's dosing cup and follow the instructions on the package.

Choice of detergent

The type of detergent used depends on the type of textile, colour, degree of soiling and desired washing temperature.

- Use regular detergent for cottons (60 - 95 °C), otherwise use special detegent for coloured and delicate wash.
- Wash woollens only with a special detergent for woollens.
- Detergents using a modular system allow you to add bleach and softener individually.
- Use only detergents suitable for washing machines.

Detergent quantity

The amount of washing detergent to use depends on the amount of laundry, the degree of soiling and water hardness.

Ask your local waterworks for the current level of water hardness.

Water hardness levels			
1	soft	0...1.3	0... 7
2	medium	1.3...2.5	7...14
3	hard	2.5...3.8	14...21
4	very hard	> 3.8	> 21
		mmol/l	°dH

- It is absolutely necessary you proportion as recommended on the packing!
- For small amounts of laundry or only slight soiling use accordingly less detergent.

Dose highly concentrated detergents very precisely.

Too much detergent causes an excessive amount of foaming, bad washing and rinsing results and a strain on water resources.

Too little washing detergent causes laundry to turn grey and calcification of the machine.

Fabric softener

Fabric softener is added into the middle compartment of the detergent dispensing drawer.

- Proportion as recommended on the packing!
- Fill only up to the mark level (»*max*«).
- Dilute viscous fabric softener with water before adding.

If you use dryer or dry your laundry outdoors, you do not need fabric softener.

Starch

- Add liquid starch and fininshing agent into the middle compartment.
- Mix powdered starch according to the directions on the package and like fabric softener, add to the middle compartment.
- Never use fabric softener and starch together in the same washing cycle.
- Wipe off the drum after using starch.

Washing programmes

The programme selector

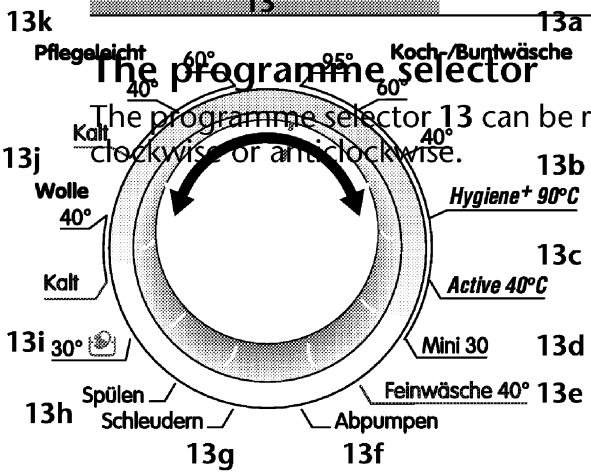

The programme selector **13** can be rotated clockwise or anticlockwise.

You will find an overview of the programmes **13a** to **13k** in the "Programme table".

The programme is **selected** with the programme selector; however, it **starts** only when you press the »Start/ Pause« button **19**.

Main programmes

Depending on the type of textile, the following main programmes are available:

- **Hot wash/Coloured (13a)**
- **Easy-care (13k)**
- **Delicates (13e)**
- **Woollens (13j)**
- **Hand wash (13i)**

For special cases extra programmes are available:

- **Hygiène + 90°C(13b)**
  This programme is only suitable for **boil-proof** clothes (90 °C). Increased hygiene is provided by an extended boiling period and an extra rinse cycle. Useful for baby-clothes and clothes worn by sick persons.
- **Active 40 °C (13c)**
  This programme thoroughly exploits the detergent at 40 °C and thus saves energy. Suitable for garments for which you would otherwise use the Coloureds 60 °C programme.
- **Mini 30 (13d)**
  Use this programme, for quickly washing small number of cotton/blended fabrics. Suitable for clothes that are normally worn for a short time such as sportswear.

Each of these main programmes comprises a complete washing process, including washing, rinsing and if required, spin cycles.

Always match the programme to the fabric type, colour, degree of soiling and permissible water temperature. Always follow the recommendations on the garment label.

Different temperatures can be selected in most main programmes.

Select the temperature only as high as absolutely necessary.
A high temperature means high power consumption.

Special programmes

For specific applications you can select any of the following special programmes:

- **Rinse (13h)**
  Use this programme e.g., when you want to soft rinse or starch separately.
- **Spin (13g)**
  This programme spins with maximum possible rpm in the default setting.

You should reduce the speed for delicate fabrics!

- **Drain (13f)**
  This programme allows you to drain water, e.g. when you put already soaked clothes into the appliance and want to wash them at a later time.

Options

The buttons

Depending on the programme specific additional functions **18a** to **18f** can be activated by pressing a button.

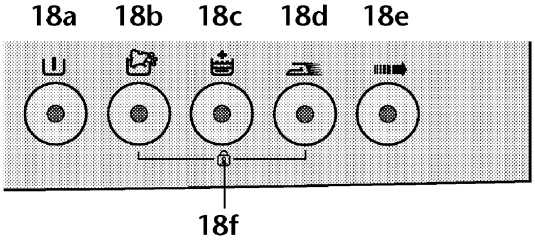

- Press the required buttons before starting the programme.
- Meaningless combination of buttons cannot be selected together. Example: »Intensive« **18b** and »Quick wash« **18e**.

Prewash

A pre- wash can be activated with the **18a** button.

A pre-wash is only worth while with heavily soiled laundry.
Without prewash you save energy, water, washing powder – and time.

Intensive

The **18b** button extends the washing time in the main wash cycle . Washing powder can work more effectively and you can wash at lower temperatures – thereby saving energy.

- With this button normally soiled linens/coloureds can now be washed at 60 °C instead of 95 °C.
- Normal soiled easy-cares you can wash at 40 °C instead of 60 °C, plus this button.

The »Intensive« function can only be used together with the »Prewash« function. As soon as you press the »Intensive« button a pre-wash cycle is automatically coupled to it.

Extra rinse

An extra rinse cycle is activated with the **18c** button.

- Use this function only if you are sensitive to washing detergent residue. The increased water consumption is a burden to the environment – and to your purse.

Easy iron

If you press the button **18d**, the drum movement is reduced and spinning is limited to reduce creasing. In addition, the washing is done at a higher water level.

- Use this button for delicate fabrics that easily crease.

The maximum load is then
– for linens/coloureds: . . . . . 3.0 kg
– for synthetics: . . . . . 1.5 kg
– for delicate fabrics: . . . . . 1.0 kg

Quick wash

With button **18e** the wash time is shortened.

- Use this function for small loads or less soiled laundry.

Child-proof lock

With the Child-proof lock **18f** you can guard the appliance against children's hands. No changes can then be made to a running programme.

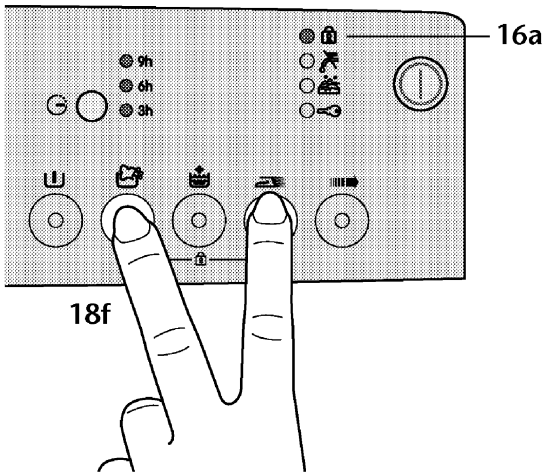

To activate the Child-proof lock:

- Press both buttons shown above at the same time and hold for approx. 2 seconds until the »Child-proof lock« **16a** indicator lamp starts glowing.

To deactivate the Child-proof lock:

- Press the same two buttons at the same time and hold for approx. 2 seconds until the »Child-proof lock« **16a** indicator lamp goes off.

Spin speed selector

The appropriate maximum spin speed is **automatically** set in each programme.
The current value is indicated by the lights **12a**.

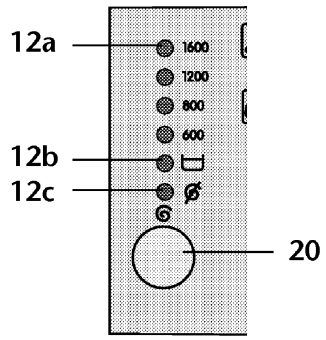

You should reduce the speed for especially delicate fabrics.

- By repeatedly pressing the »Spin« **20** button you can change the speed– or completely disable the spin cycle.
- In the »No spin« **12c** setting no spinning takes place; water is only drained.
- In the »Rinse hold« **12b** setting the programme stops after the last rinse cycle. The laundry remains in the water (to protect against creasing). A blinking display notifies you that the rinse stop has been reached. For steps after this, refer "Quick instructions for daily use".

The higher the spin speed, the lower the residual moisture.
If you wish to dry your laundry subsequently in a dryer, select the maximum possible speed – this saves energy when drying.

Time delay

With the time delay function you can delay the programme start. You can enter a time delay of up to 9 hours. Settings can be made in 3 hour increments.

Do not use liquid detergent when you set time delay! Risk of staining of the textiles.

1. Open tap, load drum and fill in detergent.
2. Select programme, additional functions and spin speed, if necessary.
3. Press »Time delay« **15** button several times, in order to set the desired time delay. The display **15a** shows the set time delay.
4. Press the »Start/Pause« button. The time delay countdown phase begins.

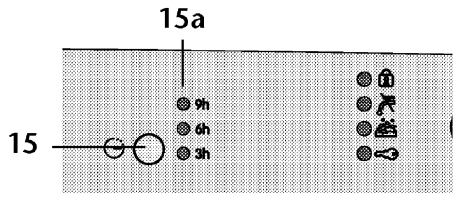

During the time delay countdown, the display **15a** shows the time remaining for the programme to complete in 3 hour steps. You can still add laundry anytime during the time delay countdown. At the end of the time delay countdown the **15a** indicator lamp goes out and the washing cycle begins.

Changing the delay time

If you want to change the time during the countdown:

1. Press the »Start/Pause« button.
2. Use the »Time delay« **15** button to set the desired time delay.
3. Push the »Start/Pause« button. The time delay countdown phase begins.

Cancelling the time delay

If you want to cancel the time delay countdown and start the programme immediately:

1. Press the »Start/Pause« button.
2. Press the »Time delay« **15** button several times, until the **15a** indicator lamp goes off.
3. Press the »Start/Pause« button to start the programme.

Progress of programme

This row of indicator lamps shows the progress of the currently running programme.

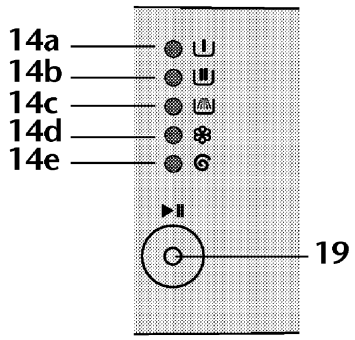

Each indicator lamp goes on at the beginning of its section of the programme cycle and goes out at the end of the programme cycle. The **bottom most** lamp tells you current status of the programme.

Example: The indicator lamps for »Main wash« **14b** and »Rinse« **14c** are on: The machine is currently in the rinse cycle.

»Prewash«
The indicator lamp **14a** glows at the beginning of the pre-wash cycle – if a programme with pre-wash was selected.

»Main wash«
The indicator lamp **14b** glows at the beginning of the main washing cycle.

»Rinse«
The indicator lamp **14c** glows at the beginning of the rinse cycle.

»Softener«
The indicator lamp **14d** glows at the beginning of the soft rinsing cycle.

»Spin«
The indicator lamp **14e** glows at the beginning of the final spin cycle – after the soft rinse cycle or in the special programmes for »Spin« and »Drain«.

If the machine isn't spinning, the programme may be in rinsehold.
Or the automatic spin correction system has been activated due to excessive imbalance.

»Start/Pause«-button
A programme can be interrupted by pressing the **19** button. The button then blinks. To continue the programme, press the **19** button again.

Indicator lamps

The indicator lamps **16a** to **16d** signal important states of the machine to you.

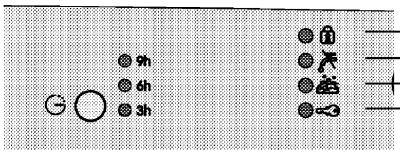

»Child-proof lock«
The indicator lamp **16a** glows when the Child-proof lock is activated.

- See "Child-proof lock" for information on deactivating the Child-proof lock.

»No water intake«
The indicator lamp **16b** glows if water does not flow in properly.

- Things you should check:
  - Is the water tap all the way on?
  - Inlet hose bent?
  - Is the inlet filter soiled? See "Water inlet strainer".
  - Is household water pressure noticeably low?
- If the indicator lamp still continues to glow, call the customer service – it is possible that the "Aquasafe" or "Aquasafe+" (depending on the model) has blocked the water supply.

»Foaming«
The indicator lamp **16c** glows when too much foam is formed.

- Use a bit less detergent the next time you wash.

»Door«
The indicator lamp **16d** glows when the loading door can be opened.

Quick instructions for daily use

Preparation

1. Open water tap fully. Check if hoses are firmly attached.
2. Place laundry in the drum.
3. Fill in detergent and fabric conditioner.

Starting

1. Press the »On/Off« button.
2. Set the programme selector.
3. If desired:
   - activate any additional function(s),
   - set the spin speed,
   - Set the time delay.
4. Close the loading door.
5. Press the »Start/Pause« button.
6. Check if the »Door« indicator lamp has gone off (if not, see "Troubleshooting") .

Aborting a programme

- Press and hold the »Start/Pause« for approx. 3 seconds.
  The machine may pump out any water still in the drum or goes through a rinse cycle to cool off the laundry.

Adding more laundry

This is possible only:
- during a time delay,
- at the beginning of a washing cycle (the appliance allows adding laundry at a later stage only when the water level is low or the temperature is low).

1. Press the »Start/Pause« button.
2. Open the loading door and put in more laundry.
3. Close the loading door.
4. Press the »Start/Pause« button.

Programme is in rinse and hold

You can see this from the blinking of the »Rinse hold« indicator lamp and the »Start/Pause« button.

If you now want to **spin**:

1. Set spin speed.
2. Press the »Start/Pause« button.
   The programme continues, pumps out the water and spins.

If you want to **pump out** the water:

1. Set spin speed selector to »No spin«.
2. Press the »Start/Pause« button.
   The programme continues and only pumps out the water.

Re-spinning the laundry

The automatic spin-correction-system can prevent spinning in case the drum is out-of-balance.

If you wish to spin again:

1. Rearrange the laundry evenly in the drum.
2. Set programme selector to »Spin«.
3. Set spin speed.
4. Press the »Start/Pause« button.

After the programme cycle is completed

1. If the »Door« indicator lamp is on, open the loading door and remove your laundry.
2. Press »On/Off« button.
3. Turn the water tap off.
4. Wipe out the fold in the rubber seal on the door and check for foreign objects.
5. Leave door and detergent dispensing drawer open to dry.

Programme table

Care symbol	Programme / Fabric type / Remarks	Temperature (°C)	Load (kg)	Option						Spin max.	Time delay
				Prewash	Intensive	Extra rinse	Easy iron	Quick wash	Rinse hold		
Hot wash/Coloured											
95 60 40	Durable fabrics made of cotton and linen	40° / 60° / 95°	6.0	❍	❍	❍	❍	❍	❍	①	❍
90	Hygiene +: cotton with high demands for hygiene	90°	6.0			●				①	❍
	Active 40 °C: cotton (energy saving-programme)	40°	6.0							①	❍
	Mini 30: Cotton, blended fabric (short programme)	30°	2.5							①	❍
Easy-care											
60 40 cold	Synthetics (polyester, polyamide) and blended fabrics (with cotton)	40° / 60° Cold	3.0	❍ ❍	❍	❍ ❍	❍ ❍	❍ ❍	❍ ❍	② ②	❍ ❍
Delicates											
40	Delicates (rayon, silk, etc.) and curtains	40°	2.0			❍	❍		❍	③	❍
Woollens											
40 cold	Only if labelled "machine washable"	Cold / 40°	1.5			❍			❍	③	❍
Hand wash											
	Labelled "wash by hand"	30°	1.5							③	❍
Special programmes											
	Rinse (Soft rinse, starching)		as above							①	❍
	Spin		as above							①	❍
	Drain										❍

❍ Individually selectable, in part selectable in combination; illogical combinations are blocked.
● Automatically activated, not deselectable.
① 1400 rpm (depending on model) ② 800 rpm ③ 600 rpm

Programme	Programme steps			
	Main-wash cycle	Rinse cycles with intermediate spin	Rinse cycles without intermediate spin	Final spin
Hot wash/Coloured				
Standard programme	1	3	–	1
Hygiene +	1	4	–	1
Active 40 °C	1	3	–	1
Mini 30	1	–	2	1
Easy-care				
Standard programme	1	3	–	1
Delicates				
Standard programme	1	–	3	1
Woollens				
Standard programme	1	1	2	1
Hand wash				
Standard programme	1	–	2	1
Special programmes				
Rinse	–	2	1	–
Spin	–	–	–	1
Drain	–	–	–	–

The actual number of programme steps can deviate from the specifications listed above depending upon the function (e.g. by pressing the »Extra rinse« button).

Cleaning and care

Detergent dispensing drawer

Clean when necessary:

1. Open the drawer as far as possible.
2. Push down the depression on the suction cup and pull the drawer out completely.

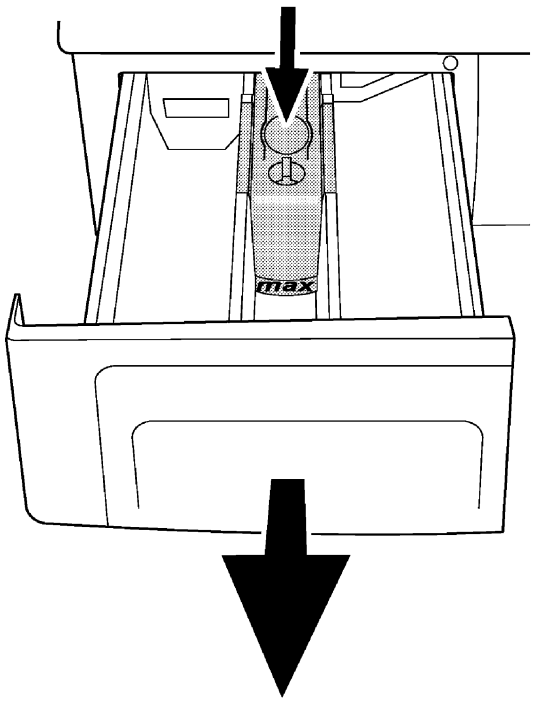

3. Clean the drawer under warm running water. Pull off the suction cup; Clean suction cup and opening in the drawer with warm running water, pierce the opening with a needle if necessary. Replace the suction cap.

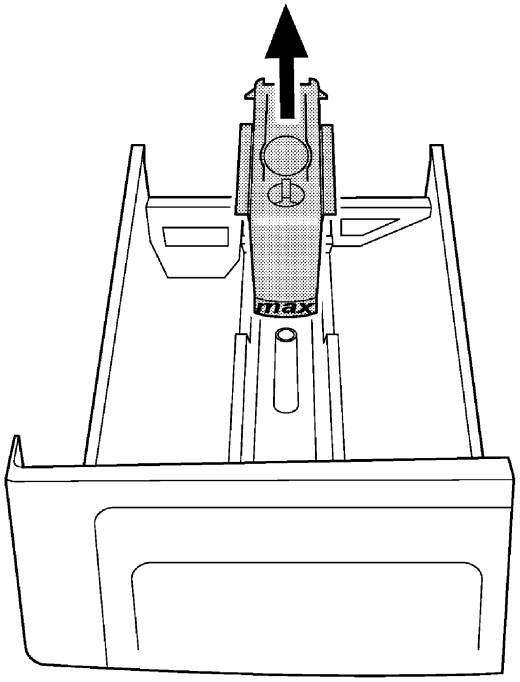

4. Wipe off detergent residue from the drawer guides. If present, remove calc deposits from the water-jet nozzles (inside the drawer).

Loading door and drum

After each wash:

- Wipe off the fold in the rubber collar and check for foreign objects.

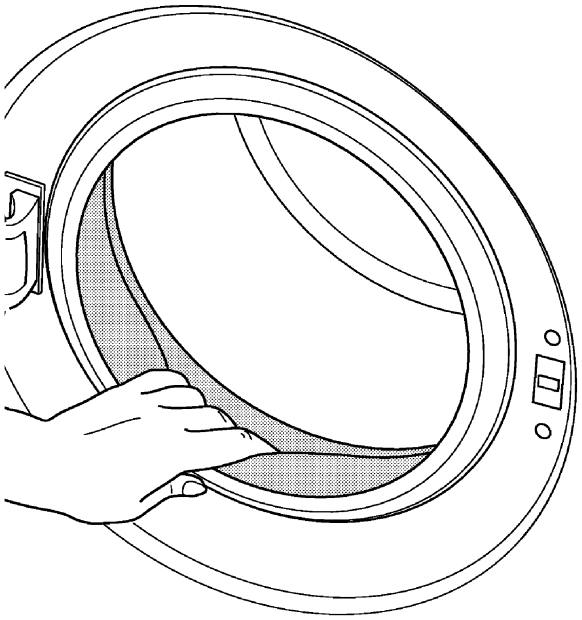

- Check drum for foreign objects.

⚠ Rust stains may occur due to foreign objects made of metal. In such cases: Clean the drum with a stainless steel cleaning agent. Never use steel wool or scrub sponges.

Housing and control panel

When necessary:

- Clean cabinet with soap suds or a mild cleaner; wipe dry with a soft cloth.
- Use only a soft, damp cloth to clean the control panel.

⚠ Never use a scrub sponge or a scouring agent. These will damage the enamel and plastic parts.

Foreign matter trap

- Clean the foreign matter trap at least **once** after **every 40 wash cycles**!
- Clean foreign object trap, if foreign objects (coins, buttons, baby socks, etc.) are blocking the suds pump.
- Drain left-over water before cleaning (see below).

Draining remaining water

Drain off the water completely...

- before cleaning the **foreign matter trap**;
- before **transporting** the machine (e.g. when shifting house);
- when there is a **power failure** ("emergency draining");
- when there is a **danger of frost**.

⚠ At room temperatures below 0 °C the remaining water in the appliance could freeze, damaging it.

1. Switch appliance off, unplug the power cable, close the water tap.

⚠ Allow hot suds to cool off sufficiently. This poses a risk of scalding.

2. Open the service door by pushing on the button. Take out the drain pipe and hold it over a bowl. Pull the seal off the drain hose and allow the water to drain out one bowl at a time.

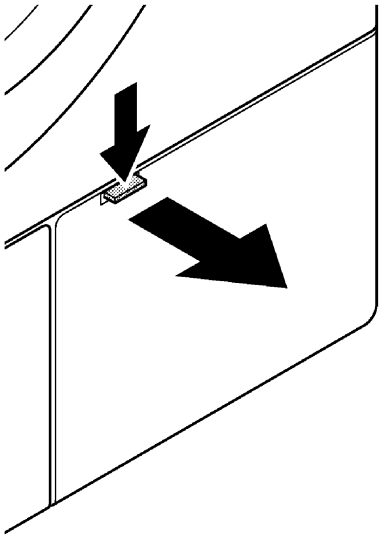

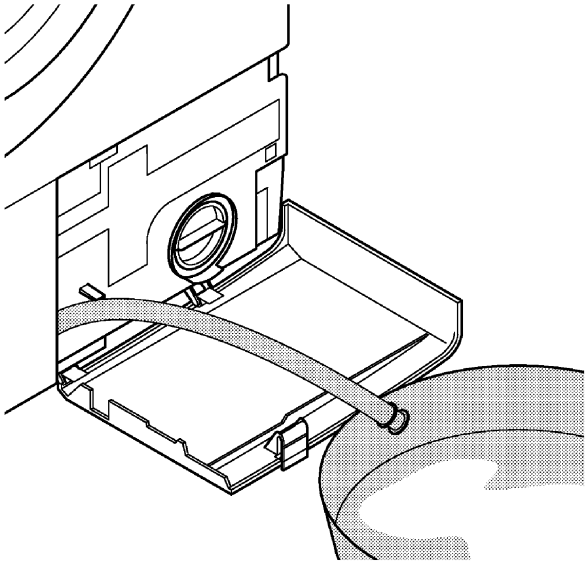

⚠ There may be more than 20 litres of water left in the machine when the drum is bull (e.g. after a power failure)!

3. Turn the foreign object trap 1/2 turn to loosen it (anti-clockwise) and soak up the remaining water with a cloth. Once no more water is coming out, turn the foreign object trap until it is completely free and remove it.

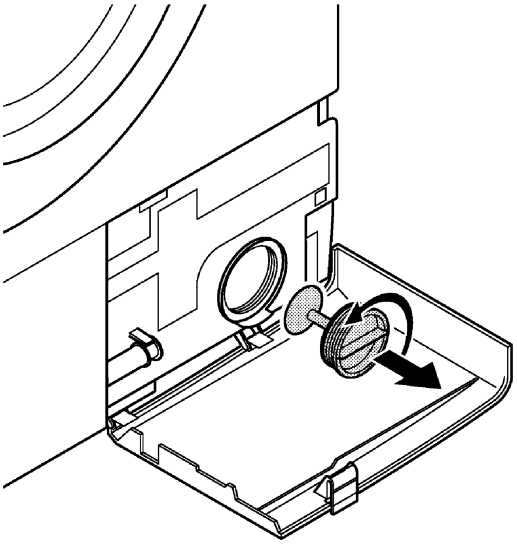

4. Clean foreign object trap and the pump opening. Check if the pump impeller (in the pump opening) can be turned freely.
5. Replace the cap on the drain hose and put it away.
6. Replace the foreign object trap and turn it tight (in clockwise direction).
7. Close the service door.

Water inlet strainer

Clean if water flows very slowly, or not at all.

1. Switch off the machine, turn off the water tap.
2. Take the inlet hose off.
3. Pull out the strainer in Aquasafe or the two strainers in Aquasafe+ (depending on the model) with universal or needle nosed pliers, clean with a small soft brush and fit back.

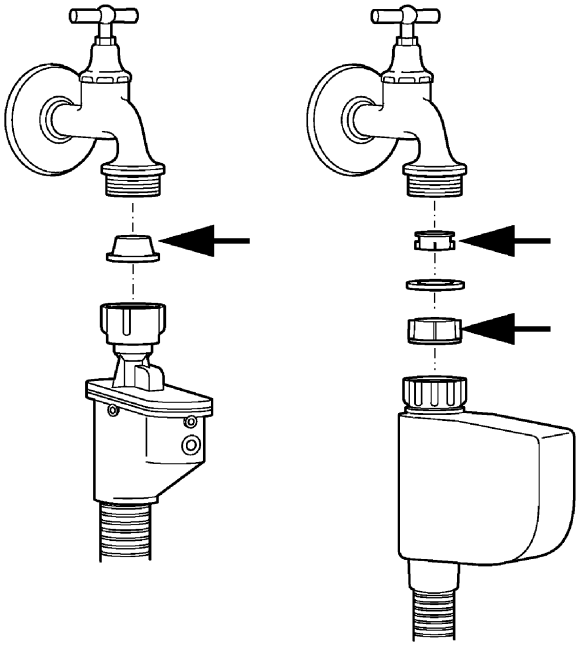

4. Pull out the strainer in the back wall (except in case of Aquasafe+) with universal or needle nosed pliers, clean with a small soft brush and fit back.

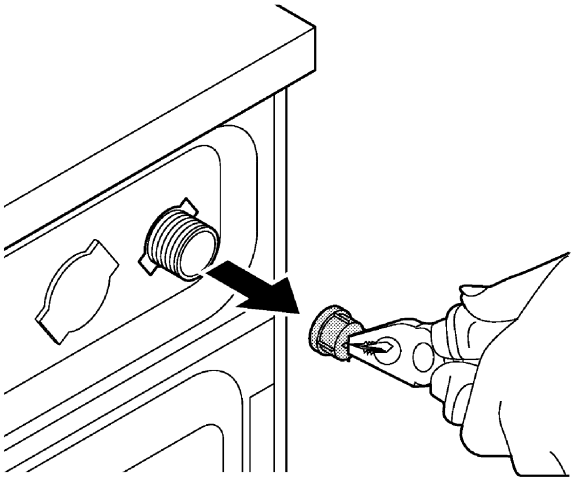

5. Put inlet hose back on and tighten "fingertight".
6. Turn the water tap on full and check for leaks at the connections.

Decalcifying

It is not necessary to decalcify the machine if the correct amount of detergent is used.

- When necessary, use only a decalcifying agent suitable for washing machines. Make sure to follow the instructions on the package.

Troubleshooting

If you experience this ...	then please check this...
Appliance cannot be switched on or programme will not start	• Has a programme been set? Has the »Start/Pause« button been pressed? • Has the loading door been properly closed? Open the loading door and push it with the palm until you hear it lock into place. • Is power cable plugged in? • Is fuse for this socket intact?
Machine won't react to input	• Combination of additional functions not possible. • Is Child-proof lock activated? See "Child-proof lock". • Has a time delay been set?See "Time delay". • If the problem persists: Pull out the mains plug, wait a few seconds, and insert plug back in.
»No water intake« indicator lamp is glowing	• Is water tap all the way open? • Is the inlet hose kinked? • Is water inlet strainer clogged? See "Cleaning and care". • Is water pressure too low? Ask the responsible waterworks. • Has Aquasafe or Aquasafe+ (depending upon model) been activated due to leakages?
Detergent or fabric conditioner are not properly washed in	• Is the detergent dispensing drawer or siphon soiled? See "Cleaning and care". • Is softener too viscous? Add water.
Softener compartment (middle compartment in the detergent dispensing drawer) is full of water at end of programme	• Is the siphon clogged? See "Cleaning and care".
Detergent foams too much	• Is there too much detergent? Is load too small? • Is water too soft? Ask your local waterworks.
Water runs out (machine is "leaking")	• Are hoses properly attached? • Is the foreign matter trap properly closed? • Is foam coming out as a result of too much detergent?
Water does not drain, or drains very slowly	• Is Rinse hold set? See "Quick instructions for daily use". • Is the drain hose kinked?
Appliance does not spin properly, or does not spin at all	• Is Rinse hold set? See "Quick instructions for daily use". • Is spin speed set too low or spin deselected? • Is the distribution of load nonuniform? See "Quick instructions for daily use".

If you experience this ...	then please check this...
Appliance vibrates heavily when spinning	• Are the transport locks removed? See "Removing transport locks". • Is machine properly positioned? See "Leveling the machine". • Is drain hose kinked, water won't drain off?
Door will not open	• Is programme over? When the »Door« indicator lamp goes out, the door can be opened.
Power failure during washing	• Is the duration of power failure going to be long and Does the leftover water need to be drained? See "Cleaning and care". • Is the power failure only temporary? The appliance automatically continues with the wash programme at a suitable point as soon as the power supply is restored.
Residual matter on laundry	• Grey residues (fat residue)? Increase the amount of detergent. • White residual matter (detergent residue)? Brush off. Watch how much detergent you use.

Let us help you!
If you can not solve the problem yourself, contact our customer service. Specify the exact **model number** given on the type plate.

Tips for removing stains

Type of stain	Before washing...
Grease	dab on washing up liquid
Tomato	rub with a slice of raw potato
Spinach	rub with a slice of raw potato
Egg white	rub with gall soap
Carrots	dab on baby oil
Beer	dab on diluted vinegar
Red wine	dab on lemon juice
Chewing gum	Place garment in freezer compartment, then brush off
Wax	iron between blotter paper
Pollen	Peel off with adhesive tape
Lipstick	dab on eucalyptus oil
Rust	dab on vinegar or lemon juice
Blood	rub with gall soap
Iodine	rub with a slice of raw potato

Technical specifications and consumption data

Load capacity (dry weight)			
– Hot wash/Coloured, Hygiene +, Active 40 °C	max. 6.0 kg		
– Easy-care	max. 3.0 kg		
– Mini 30	max. 2.5 kg		
– Delicates	max. 2.0 kg		
– Woollens, Hand wash	max. 1.5 kg		
Spin speeds [1]			
– Hot wash/Coloured	up to 1400 rpm (depending on model)		
– Easy-care	up to 800 rpm		
– Delicates, Woollens, Hand wash	up to 600 rpm		
Dimensions			
– Height/height for built-under installation	85.0 cm / 82.0 cm		
– Width	60.0 cm		
– Depth/depth with door open	59.0 cm / 104 cm		
– Feet height adjustment	2.5 cm		
Weight when empty	approx. 71 kg		
Electrical connection			
– Voltage	230 V ~ 50 Hz		
– Connected load	2350 W		
– Fuse protection	10 A		
Water supply			
– Water pressure (flow pressure)	0.1...1.0 MPa = 1...10 bar		
– Inlet temperature	max. 25 °C		
– Drain height	max. 100 cm		
Consumption data [2]	Energy (kWh)	Water (Litre)	Time (Min.)
– Hot wash/Coloured 95 °C	2.05	55	136
– Hot wash/Coloured 60 °C [3] [4]	1.14	49	130
– Hot wash/Coloured 40 °C [3]	0.55	45	133
– Hygiene +	2.03	65	156
– Active 40 °C	0.70	45	173
– Mini 30	0.20	50	30
– Easy-care 60 °C	0.90	55	112
– Easy-care 40 °C [3]	0.50	55	110
– Easy-care Cold	0.13	52	90
– Delicates 40 °C	0.31	60	66
– Woollens 40 °C	0.35	50	60
– Woollens Cold	0.03	50	53
– Hand wash 30°C	0.20	40	43

[1] Maximum speed of the particular programme; can be reduced with the Spin speed selector.
[2] Depending on water, textile and ambient conditions, the actual values can deviate from the declared standard values.
[3] Test programmes according to EN 60456.
[4] Standard programme for energy identification label.

Пожалуйста, прочтите сначала этот текст!

Уважаемый Покупатель,

купив данный прибор, Вы выбрали самую современную стиральную машину - высочайшее качество, долгий срок службы, высокая надежность работы и оптимальный комфорт в управлении.

- Прежде всего убедитесь в том, что стиральная машина получена Вами в неповрежденном состоянии.
- Если Вы обнаружите повреждения, возникшие при транспортировке, сразу же обратитесь в магазин, где Вы приобрели стиральную машину, и не включайте машину!

Настоящая инструкция по эксплуатации...

...поможет Вам быстро и уверенно обслуживать машину.

- Прочтите инструкцию по эксплуатации прежде, чем устанавливать и включать стиральную машину.
- Особое внимание уделите указаниям мер безопасности.
- Сохраните инструкцию по эксплуатации для справок в будущем.
- В случае перепродажи стиральной машины передайте инструкцию новому владельцу.
- Также прочтите всю документацию, прилагаемую к этому прибору дополнительно к настоящей инструкции.

Обратите внимание, что данная инструкция относится к нескольким моделям. Различия между моделями четко обозначены.

Разъяснение символов

В инструкции используются следующие символы:

⚠ Предупреждение об электрическом напряжении. Опасно для жизни!

⚠ Предупреждение о возможных травмах или материальном ущербе.

ⓘ Важная информация или полезный совет.

Содержание

Обзор элементов стиральной машины 27
Обзор опций 28
Безопасность прежде всего 29
Устранение отходов 30
Установка и подключение 30
Снять транспортировочные предохранители 30
Правильная установка 32
Выставить стиральную машину по горизонтали 32
Подключение к водопроводу 32
Присоединение сливного шланга 33
Подключение к электросети 34
Первое включение 34
Подготовка к стирке 35
Рассортировать белье 35
Подготовка белья 36
Правильная загрузка 36
Дверца загрузочного люка 36
Средства для стирки 37
Выдвижной бункер средств для стирки . . 37
Дополнительные способы дозирования . . 37
Жидкие моющие средства 37
Выбор средств для стирки 37
Дозировка моющих средств 38
Смягчающие добавки для полоскания . . . 38
Крахмал 38
Программы 39
Переключатель программ 39
Основные программы 39
Специальные программы 39
Дополнительные функции 40
Кнопки 40
Предварительная стирка 40
Интенсивная стирка 40
Дополнительное полоскание 40
Легкое глаженье 40
Быстрая стирка 41
Защита от неосознанного вмешательства 41
Выбор оборотов при отжиме 41
Установка отсроченного времени стирки 42
Выполнение программы 43
Контрольные индикаторы 43
Краткая инструкция по повседневному использованию 44
Таблица программ стирки 46
Очистка и уход 48
Возможные проблемы и неисправности 52
Советы по удалению пятен 54
Технические характеристики и значения расхода 54

Обзор элементов стиральной машины

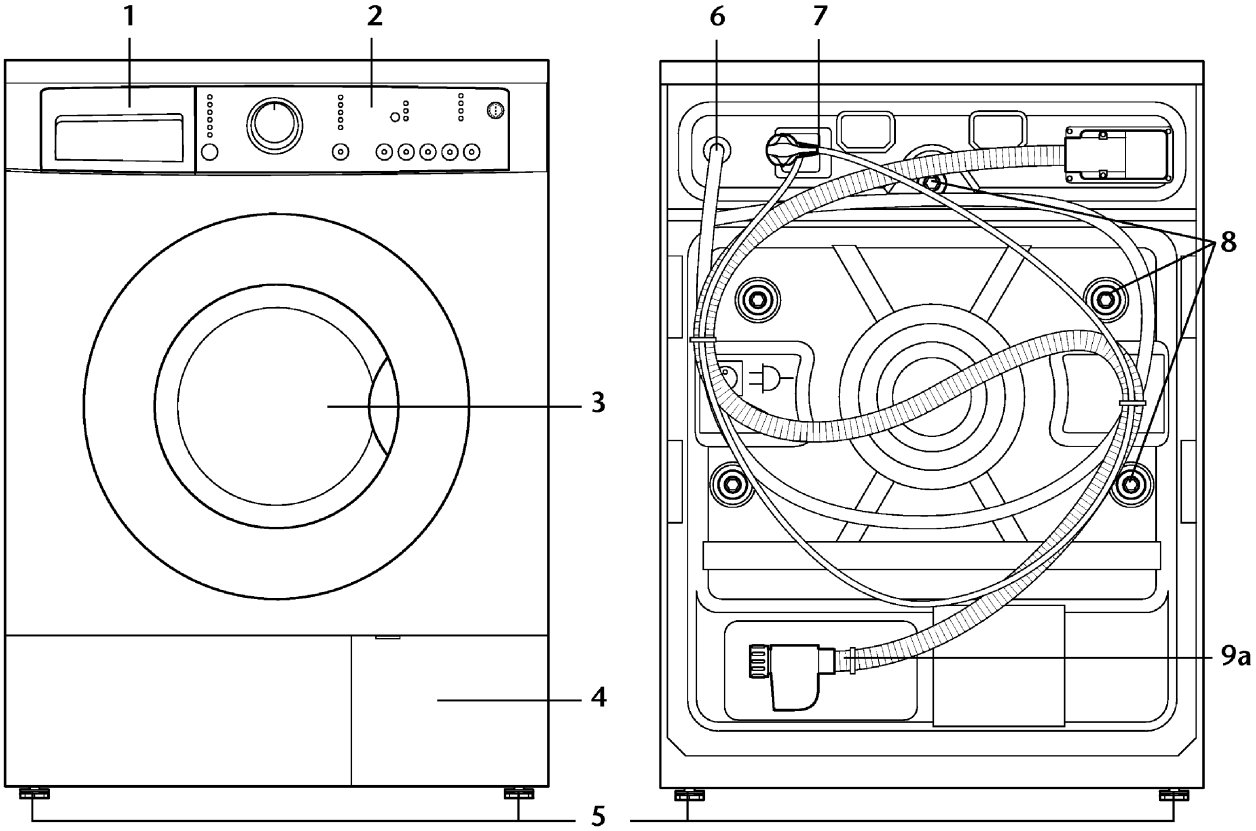

1 Выдвижной бункер средств для стирки

2 Панель управления

3 Дверца загрузочного люка с открывателем

4 Откидная крышка с фильтром насоса

5 Ножки с регулируемой высотой

6 Сливной шланг

7 Шнур питания от сети

8 Транспортировочные предохранители

9a Шланг подачи воды с предохранителем „Aquasafe+“

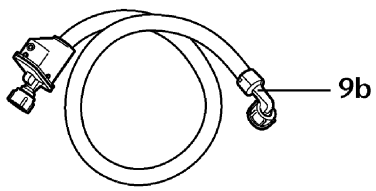

9b Шланг подачи воды с предохранителем „Aquasafe“ (возможен вместо 9a)

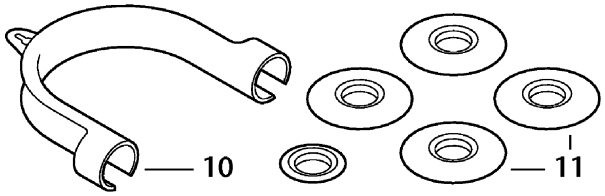

Принадлежности (в отдельной упаковке):

10 Держатель для сливного шланга

11 Пять колпачков для отверстий в задней стенке

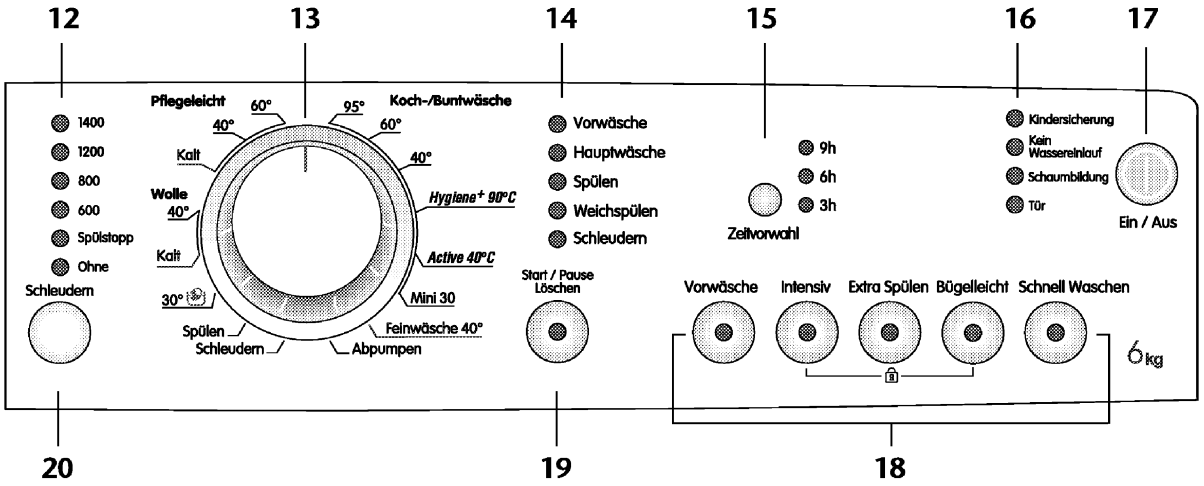

12	Индикация режима отжима					**17**	Вкл./Выкл.		
13	Переключатель программ					**18**	Дополнительные функции		
14	Индикатор фазы (выполнения) программы					**19**	Пуск/перерыв		
15	Установка отсроченного времени стирки					**20**	Кнопка выбора режима отжима		
16	Контрольные индикаторы								

Обзор опций

Опция	Функция	Модель								
		WAF 1200	WAF 1210	WAF 1220	WAF 1220 A	WAF 1240	WAF 1240 A	WAF 1260	WAF 1260 A	WAF 12601
Aquasafe	При негерметичности происходит механическое перекрывания подачи воды.	●	●	●	●	●	●	●	●	●
Aquasafe+	При негерметичности происходит электрическое перекрывания подачи воды.									
Aquaround	Благодаря автоматической циркуляции щелочи оптимально используется моющее средство.									
Sensorinse	Если после полоскания имеются остатки моющего средства, машина запускает дальнейшие фазы полоскания.									

Безопасность прежде всего

Просьба обязательно соблюдать следующие указания, в противном случае не могут быть исключены травмы и материальный ущерб, и Вы потеряете право на предъявление претензий по гарантии и по ответственности Производителя.

Назначение

- Данную машину разрешается применять только для стирки, полоскания и отжима текстильных изделий, имеющих соответствующую маркировку на этикетках.
- Разрешается применять только моющие средства, другие средства для стирки и добавки, пригодные для стиральных машин.
- Обязательно соблюдать указания по уходу на этикетках текстильных изделий и информацию Производителей моющих средств.

Указания мер безопасности

- Стиральную машину разрешается подключать только к исправной штепсельной розетке, которая имеет предписанный правилами контакт защитного провода.

⚠ Шланг подачи с Aquasafe+ содержит части, находящиеся под напряжением. Не повредить шланг подачи и Aquasafe+! Опасность удара электротоком! При повреждениях шланга подачи не пользоваться машиной и обратиться в сервисный отдел.

- Подводящий и сливной шланги должны быть надежно присоединены и всегда находиться в исправном состоянии.

⚠ Во время работы машины не пользуйтесь раковиной или ванной, если на ее краю закреплен сливной шланг. Опасность ожога при высоких температурах стирки!

⚠ Никогда не открывать дверцу люка и не прикручивать фильтр насоса, если вода еще стоит в барабане (например, после перебоя электропитания). Опасность вытекания горячего моющего раствора и ожога!

⚠ Никогда не открывать заблокированную дверь с применением силы! Связаться с сервисным отделом, если дверца люка не открывается через несколько минут после завершения программы.

⚠ Ни в коем случае не использовать стиральную машину для химической чистки! Опасность возгорания и взрыва!

- Перед стиркой тщательно прополоскать в чистой воде текстильные изделия, предварительно обработанные средствами чистки (бензин, средство для удаления пятен и т.п.).

⚠ Нельзя мыть стиральную машину струей воды! Опасность удара электротоком!
Перед тем, как мыть стиральную машину, обязательно вынуть вилку шнура питания машины из розетки электросети.

- Не прикасайтесь мокрыми руками к вилке шнура питания! При извлечении вилки из розетки не тяните за шнур, а только за корпус вилки.

⚠ Не пользуйтесь стиральной машиной, если шнур питания от сети или вилка шнура повреждены, или машина имеет другие дефекты! Опасность удара электротоком!

- В случае неполадок в работе стиральной машины, которые не удается устранить, руководствуясь данной инструкцией:
выключить стиральную машину, извлечь вилку шнура питания от

сети из розетки, закрыть водопроводный кран, обратиться в сервисный отдел.

⚠ Ни коем случае не пытаться самостоятельно отремонтировать стиральную машину! Вы можете создать опасность для Вас и других пользователей стиральной машины!
Стиральную машину разрешается ремонтировать только специалистам-электрикам, например, из нашего сервисного отдела.

Если в доме есть дети...

- Не оставляйте детей без присмотра у стиральной машины! Электроприборы - не игрушки.
- Вынимать сетевой штепсель, если машина не используется.
- Держать дверцу люка закрытой, если Вы покидаете помещение.

Устранение отходов

Как избавиться от ненужной упаковки?

⚠ Упаковочный материал может представлять опасность для детей. Храните упаковочный материал в не доступном для детей месте или утилизируйте его надлежащим образом.

Упаковка изготовлена из материалов, пригодных для повторного использования.

- Устраняйте упаковку раздельно по разным видам материалов:
  - детали из стиропора® для сдачи в пункты сбора утильсырья;
  - деревянные рейки в негабаритные отходы.

ⓘ Не выбрасывайте упаковку в обычный бытовой мусор!

Что делать со старой стиральной машиной?

Устраните Вашу старую стиральную машину, не загрязняя окружающую среду.

- Справьтесь о возможности устранения у Вашего продавца или местной службы вывоза мусора.

⚠ Прежде, чем отправить стиральную машину на площадку сбора негабаритных отходов, извлеките вилку из розетки, обрежьте шнур питания от сети и сломайте замок дверцы люка, чтобы исключить возможную опасность для детей.

Установка и подключение

Снять транспортировочные предохранители

⚠ Перед началом пользования стиральной машиной обязательно снимите транспортировочные предохранители! В противном случае машина будет повреждена.

Требуемый инструмент:
гаечный ключ 10 мм.

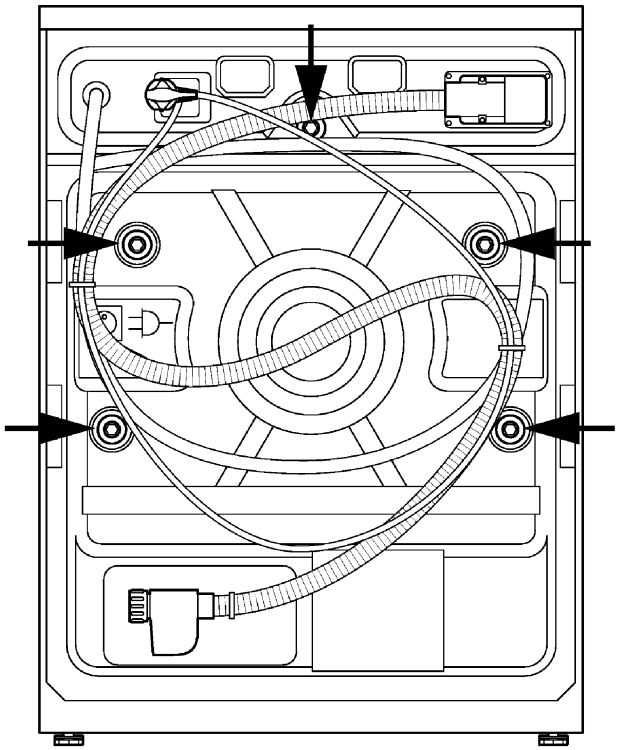

1. Гаечным ключом ослабить все пять винтов так, чтобы их можно было свободно вращать.

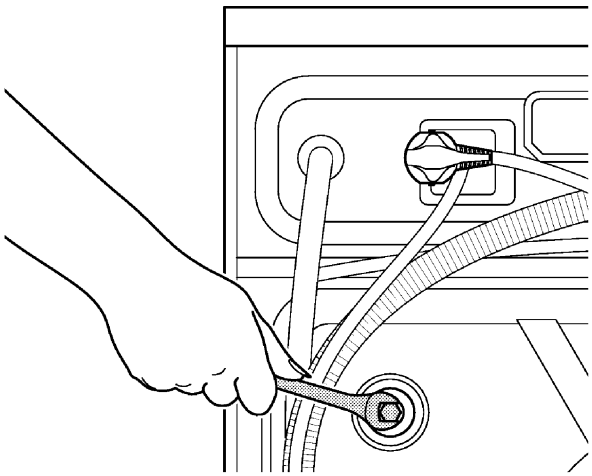

2. Слегка повернув, выкрутить транспортировочные предохранители.

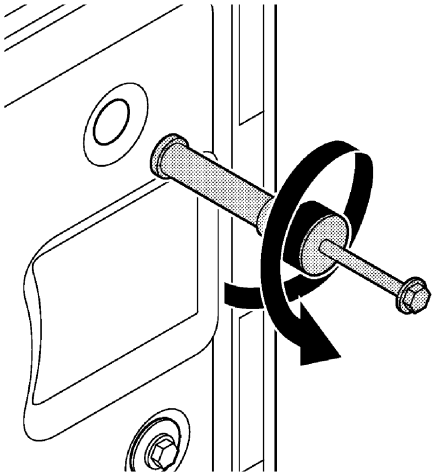

3. Наложить пять крышек (из пакета в комплекте поставки) на отверстия в задней стенке и вдавить подходящим инструментом (например, ручкой отвертки). Колпачок меньшего размера предназначен для крайнего верхнего отверстия.

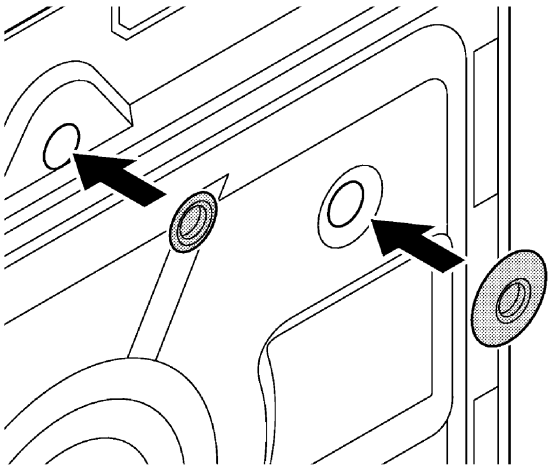

Сохраните транспортировочные предохранители.

- При транспортировке стиральной машины позже (например, при переезде на новую квартиру) обязательно установите в стиральную машину транспортировочные предохранители!

⚠ Нельзя транспортировать стиральную машину, не установив в нее транспортировочные предохранители!

Правильная установка

Установить стиральную машину в устойчивое горизонтальное положение в помещении, где температура не опускается ниже нуля.

⚠ В случае опасности замерзания слить воду из стиральной машины (см. „Очистка и уход“).

⚠ Пол должен иметь достаточную несущую способность!
Если поставить друг на друга стиральную машину и сушилку, то общий вес в загруженном состоянии может достигать 180 кг.

Важно:

- Не ставить стиральную машину на шнур питания от сети.
- Оставлять расстояние не менее 1 сантиметра до стенок или предметов мебели.
- Не ставить машину на напольные ковровые покрытия с высоким ворсом и т.п., только на твердый пол.

Выставить стиральную машину по горизонтали

⚠ Не использовать инструменты для ослабления контргаек во избежание их повреждения.

1. Ослабить контргайки ножек машины.

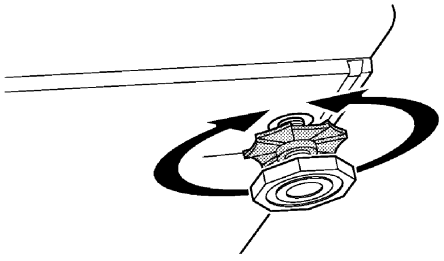

2. Вращая ножки-опоры, добиться, чтобы машина стояла горизонтально и устойчиво.
3. Важно: снова затянуть все контргайки.

Подключение к водопроводу

Вы можете присоединить шланг стиральной машины к водопроводному крану, имеющему трубную резьбу 3/4 дюйма.

Важно:

- Допустимое давление воды не должно быть превышено (см. „Технические характеристики“. При завышенном давлении воды необходимо предусмотреть клапан понижения давления.
- Не подключать шланг к водоподогревателю (газовая колонка или безнапорный бойлер) ввиду недостаточного давления поступающей воды.
- Удлинители шланга заказывать в отделе послепродажного обслуживания покупателей. Не применять самодельные удлинители с зажимами для трубок и т.п.!
- Присоединять только новый комплектующий шланг, а не возможно имеющийся старый шланг!
- Проложить шланг без резких перегибов!

⚠ Не использовать инструменты для затяжки!

1. Если подводящий шланг еще не присоединен, крепко привинтить вручную отогнутый под углом конец к патрубку на задней стенке машины (не для Aquasafe+).

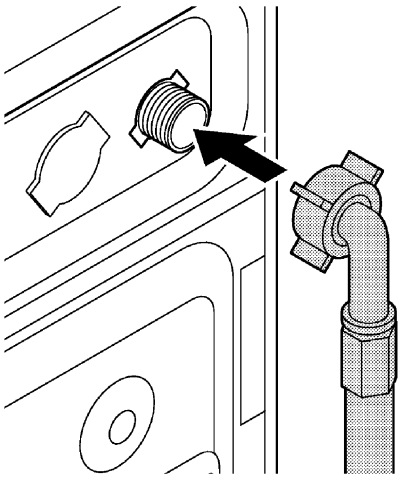

2. Aquasafe или Aquasafe+ (в зависимости от модели) на конце шланга подачи крепко вручную

привинтить к водопроводному крану.

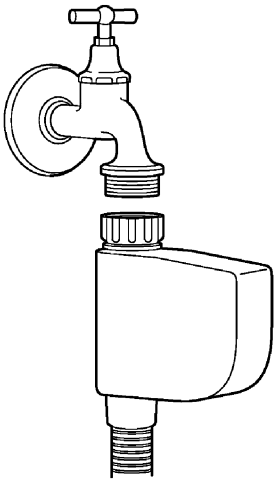

Aquasafe или Aquasafe+ (в зависимости от модели) перекрывает подачу воды, если на шланге возникает утечка.

3. Полностью открыть водопроводный кран и убедиться в том, что в местах присоединения шланга нет утечки воды; снова закрыть кран. Если утечки есть, поправить положение прокладок и затяжку резьбовых патрубков.

Присоединение сливного шланга

Вы можете навесить сливной шланг на край раковины, мойки или ванны либо присоединить прямо к сточной трубе (сифон).

Важно:

- Прокладывать сливной шланг на высоте не более 100 см над полом, чтобы насос мог откачивать моющий раствор из стиральной машины. Высота должна быть не менее 40 см во избежание вытекания воды.

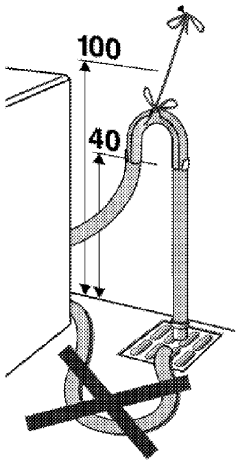

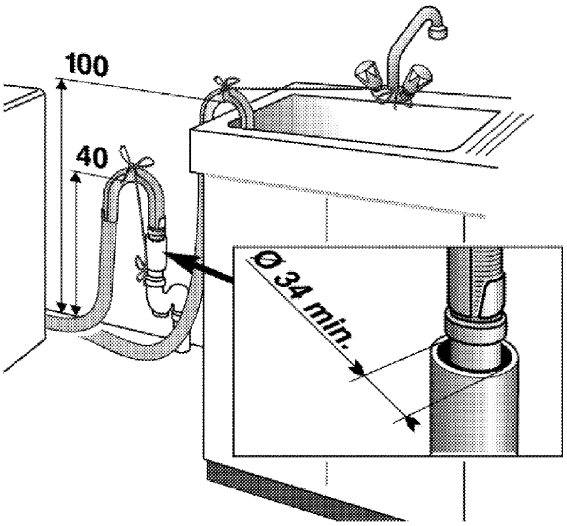

- Вода должна беспрепятственно стекать из сливного шланга. Раковины с небольшим стоком (умывальники) для этого не годятся.
- Конец шланга не должен быть погружен в откачанную воду.
- Удлинители шланга заказывать в отделе послепродажного обслуживания покупателей. Не применять самодельные удлинители с зажимами для трубок и т.п.!
- Присоединять только новый комплектующий шланг, а не возможно имеющийся старый шланг!
- Проложить шланг без резких перегибов!

Крепление держателя шланга:

1. Надеть поставляемый в комплекте держатель шланга на конец шланга.

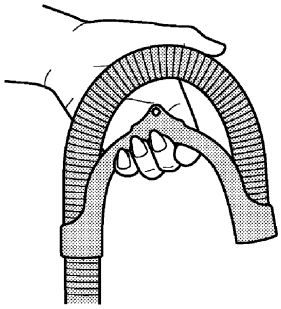

2. Навесить сливной шланг через край раковины или ванны, зацепив держателем шланга, и предохранить от срыва, подвязав, например, цепочкой к водопроводному крану.

Прямое присоединение к сифону:

⚠ Такое подключение должен выполнять слесарь-сантехник, чтобы исключить срыв присоединенного шланга. Опасность аварийной утечки воды!

Подключение к электросети

Подключите стиральную машину к исправной штепсельной розетке, которая имеет предписанный правилами контакт защитного провода.

Важно:

- Подключение должно отвечать нормативным правилам, действующим в данной стране, и требованиям организации энергоснабжения Вашей сети.
- После установки машины должен оставаться свободный доступ к вилке шнура электропитания.
- Параметры напряжения и защиты указаны на фирменной табличке за дверцей загрузочного люка.

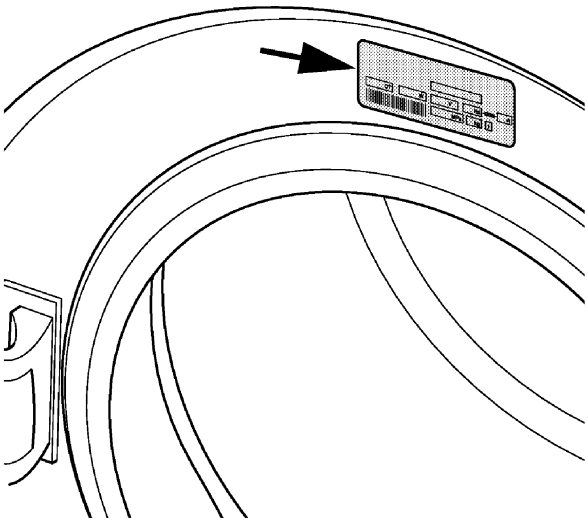

- Указанное на табличке напряжение должно соответствовать напряжению Вашей электросети.

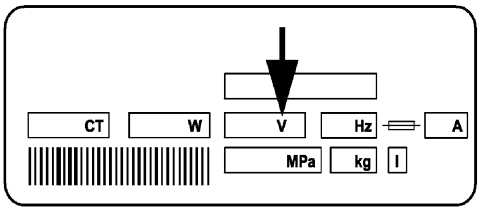

- Не допускается включать стиральную машину в электросеть через удлинитель или многоконтактную штепсельную розетку.

⚠ Поврежденный шнур питания от электросети должен быть заменен специалистом-электриком. До ремонта нельзя пользоваться стиральной машиной! Опасность удара электротоком!

Первое включение

ⓘ Если машина не включается, обратитесь к разделу „Проблемы и неисправности“.

Чтобы промыть машину, рекомендуется выполнить первый цикл стирки без белья:

1. Полностью открыть водопроводный кран. Проверить надежность присоединений шлангов.
2. Убедиться в том, что барабан пуст; закрыть дверцу загрузочного люка.

3. Добавить небольшое количество моющего средства в камеру **II**; закрыть выдвижной бункер средств для стирки.
4. Нажать кнопку »Вкл./Выкл.« **17**. Через несколько секунд появляется индикация »Дверца люка« (см. „Контрольные индикаторы“).
5. Установить переключатель программ на »Белое / цветное белье 95 °C« (см. „Программы“). Индикатор отжима должен быть на макс. числе оборотов центрифуги - при необходимости нажать кнопку »Отжим« **20**.
6. Нажать кнопку »Пуск/перерыв« **19**.

⚠ При необычных шумах или выходе воды: нажать кнопку »Вкл./Выкл.« **17**, завернуть водопроводный кран и вынуть сетевой штепсель из розетки. Убедиться в том, что все транспортировочные предохранители сняты, и шланги правильно подсоединены.

После окончания программы:

ⓘ Если загорается индикатор »Дверца люка«, то дверцу загрузочного люка можно открыть (см. „Контрольные индикаторы“).

1. Нажать кнопку »Вкл./Выкл.« **17**.
2. Закрыть водопроводный кран.
3. Дверцу люка и выдвижной бункер средств для стирки оставить открытыми для просушки.

Подготовка к стирке

Рассортировать белье

- Рассортировать белье по видам изделий (материалу), окраске, степени загрязнения и допустимой температуре стирки.

⚠ Всегда руководствоваться символами и информацией на этикетках текстильных изделий!

Виды белья и символы ухода за текстильными изделиями	
Белое / цветное белье: хлопчатобумажные, льняные изделия 	
Легко отстирываемое белье: изделия из синтетики (полиэфирное, полиамидное волокно); из смешанного волокна (с хлопком) 	
Тонкое белье: изделия из чувствительных к механическим нагрузкам тканей (вискоза, шелк и т.п); гардины 	
Шерстяные вещи: только со знаком „шерсть“ и с обозначением „можно стирать в машине“ можно стирать в машине	
Ручная стирка: 	Не стирать:

- Не стирать цветное белье вместе с белым бельем! Новые изделия темного цвета линяют особенно интенсивно.

Подготовка белья

⚠ Белье с металлическими деталями (напр., бюстгальтеры с профильными дужками, пряжки ремней, металлические пуговицы) при стирке наносят повреждения машине. Перед стиркой снять металлические детали или вложить белье в матерчатый мешочек, наволочку и т.п.!

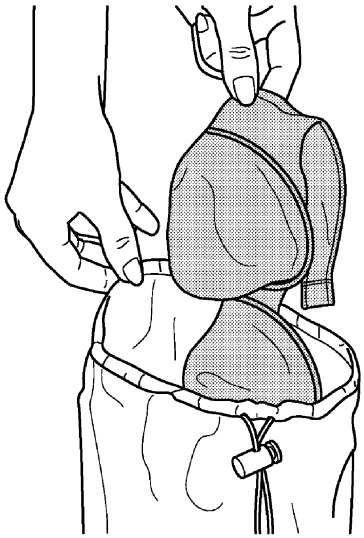

- Перед стиркой вынуть из карманов все посторонние предметы (например, монеты, шариковые ручки, скрепки). Если возможно: вывернуть карманы и очистить щеткой.
- Мелкие вещи (например, колготки) вложить в матерчатый мешочек, наволочку или т.п.Таким образом можно также избежать поиска потерявшихся носков.
- Особую осторожность соблюдать при стирке гардин! Снять металлические ролики подвески гардин и не пришитую нижнюю ленточку со свинцом. Неснятые ролики подвески гардин вложить в матерчатый мешочек, наволочку или т.п.
- Застегнуть „молнии“, пришить слабо держащиеся пуговицы, починить надорванные швы и разрывы.
- Стирать следует только такие шерстяные вещи, которые имеют на этикетке обозначение „Можно стирать в машине“ или „Не боится машинной стирки“ или „Ручная стирка“, и только по соответствующей программе.
- Новое цветное белье стирать отдельно, оно может полинять и „подкрасить“ другие вещи.
- Предварительно обработать особо загрязненные места на вещах. В сомнительных случаях проконсультироваться в магазине/ отделе бытовой химии или в мастерской химчистки.
- Применять только пригодные для стиральной машины красители, обесцвечивающие вещества и смягчающие воду средства. Обязательно соблюдать данные на упаковке!
- Джинсы и тонкое белье стирать, вывернув наизнанку.
- Вещи из ангорской шерсти перед стиркой поместить на несколько часов в морозилку - благодаря этому образуется меньше катышков.

Правильная загрузка

- Максимальная загрузка зависит от вида белья, степени загрязненности и выбранной программы стирки.

⚠ Обязательно придерживайтесь „Таблицы программ стирки“! Перегрузка барабана машины бельем ухудшает результат стирки.

ⓘ Старайтесь всегда загружать в машину максимальное количество белья.

Дверца загрузочного люка

ⓘ При работающей программе дверца люка заблокирована; индикатор »Дверца люка« гаснет (см. „Контрольные индикаторы“). Если индикатор »Дверца люка« горит, то дверцу загрузочного люка можно открыть.

- Для открытия дверцы потянуть за ручку.
- Закладывать вещи в барабан свободно, не спрессовывая; при необходимости вложить также моющее средство (в экологичных мешочках или в дозирующих шариках.
- Плотно прижать дверцу люка так, чтобы услышать звук защелкивания замка дверцы. Следить за тем, чтобы не защемить вещи дверцей.

Средства для стирки

Выдвижной бункер средств для стирки

Выдвижной бункер средств для стирки состоит из трех камер:

- левая камера (II) для основной стирки
- средняя камера для полоскания с умягчителем
- правая камера (I) для предварительной стирки

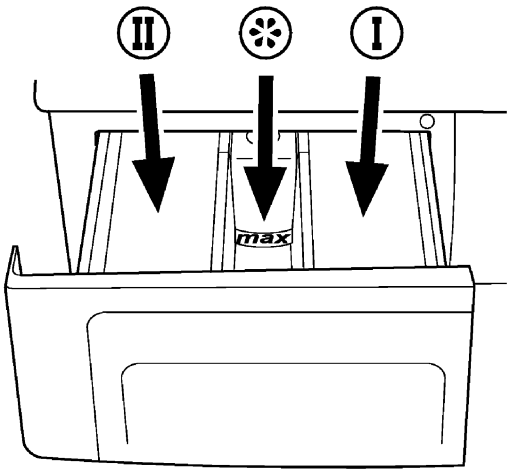

- Средства для стирки всегда помещать в камеры перед пуском программы стирки.

⚠ Нельзя открывать выдвижной бункер средств для стирки во время выполнения программы!

Дополнительные способы дозирования

При использовании программ без предварительной стирки Вы можете положить порошок в мешочке или в виде специального шарика непосредственно в барабан.

Жидкие моющие средства

При использовании жидких или гелеобразных моющих средств придерживайтесь следующих рекомендаций:

⚠ При стирке с отсрочкой времени с использованием жидкого моющего средства могут возникнуть пятна на белье.

- Жидкие моющие средства **не** рекомендуется применять, если Вы хотите воспользоваться функцией „Установка отсроченного времени стирки“.
- При предварительной стирке **не** использовать жидкие моющие средства для фазы основной стирки.
- Пользоваться дозирующей емкостью производителя моющего средства и обязательно соблюдать указания на упаковке.

Выбор средств для стирки

Выбор средств для стирки зависит от вида белья, цвета, степени загрязнения и нужной температуры стирки.

- Для стирки белого белья / цветного белья при температуре от 60 до 95 °C применять универсальные моющие средства, а в остальных случаях по возможности нейтральные моющие средства или моющие средства для цветного белья.
- Шерстяные изделия стирать только с моющим средством для шерсти.
- Комбинированные средства для стирки обеспечивают

индивидуальное добавление отбеливателей и смягчителей воды.

- Применять для стирки только моющие средства, пригодные для стиральных машин.

Дозировка моющих средств

Количество моющего средства зависит от загрузки машины бельем, степени загрязнения и жесткости воды.

Конкретное значение жесткости воды можно узнать, обратившись в местное предприятие водоснабжения.

Диапазоны жесткости воды			
1	мягкая	0…1,3	0… 7
2	средняя	1,3…2,5	7…14
3	жесткая	2,5…3,8	14…21
4	очень жесткая	> 3,8	> 21
		ммоль/л	°dH

- Дозировать, обязательно соблюдая указания на упаковке!
- Если белья мало, или оно не сильно загрязнено, количество моющего средства необходимо уменьшить.

Компактные моющие средства высокой концентрации следует дозировать очень точно!

Слишком большое количество моющего средства приводит к сильному пенообразованию, ухудшению качества стирки и полоскания и значительному загрязнению водоемов.

Недостаточное количество моющего средства приводит к посерению белья и образованию известковых отложений на машине.

Смягчающие добавки для полоскания

Смягчающие добавки для полоскания заливаются в среднюю камеру бункера для моющих средств.

- Дозировать, соблюдая указания на упаковке!
- Заливать не выше уровня отметки (»*max*«).
- Густые смягчающие добавки для полоскания предварительно разбавить водой.

Если сушка производится в сушилке или на свежем воздухе, можно отказаться от использования умягчителей.

Крахмал

- Залить жидкий крахмал и умягчающие средства в среднюю камеру.
- Порошкообразный крахмал развести согласно инструкции на упаковке и залить как и умягчитель в среднюю камеру.
- Нельзя применять в одном цикле стирки смягчающие добавки для полоскания одновременно крахмалом.
- После применения крахмала протереть барабан влажной тряпкой.

Программы

Переключатель программ

Переключатель программ **13** можно поворачивать влево или вправо.

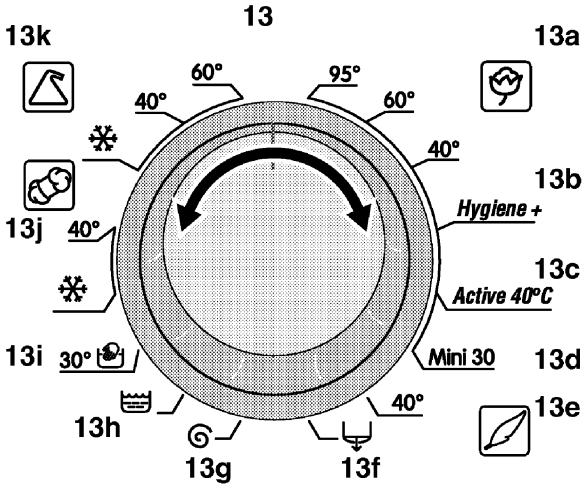

Обзор программ от **13a** до **13k** находится в „Таблице программ“.

Переключателем программ **выбирают** программу; но она **начинается** только, если Вы нажмете кнопку »Пуск/перерыв« **19**.

Основные программы

В зависимости от вида белья можно выбрать следующие основные программы стирки:

- **Белое / цветное белье (13a)**
- **Легко отстирываемое белье (13k)**
- **Тонкое белье (13e)**
- **Шерсть (13j)**
- **Ручная стирка (13i)**

Для особых случаев применения можно выбрать дополнительные программы стирки:

- **Hygiene + (13b)**
  Эта программа пригодна только для белья, **устойчивого к кипячению** (95 °C). Увеличенное время кипечения и дополнительное полоскание повышают гигиену. Целесообразно использовать, например, для стирки одежды детей и больных.
- **Active 40°C (13c)**
  Эта программа интенсивнее использует моющее средство при 40 °C, экономя при этом электроэнергию. Предназначена для белья, для которого необходимо было бы выбирать программу стирки цветного белья при 60 °C.
- **Mini 30 (13d)**
  Этой программой пользуются, например, если необходимо быстро постирать небольшое количество белья из хлопчатобумажной или смешанной ткани. Предназначена для белья, которое носили непродолжительное время - например, спортивной одежды.

Каждая основная программа охватывает полный цикл стирки - собственно стирка, полоскание и по выбору отжим.

Программу следует всегда выбирать с учетом вида белья, окраски, степени загрязнения и допустимой температуры стирки. Учитывать символы ухода за текстильными изделиями на этикетках!

Для большинства основных программ Вы можете выбрать различные значения температуры.

Устанавливайте температуру не выше, чем действительно необходимо.
Высокая температура означает увеличенный расход электроэнергии.

Специальные программы

Для особых случаев Вы можете выбирать следующие специальные программы:

- **Полоскание (13h)**
  Этой программой пользуются, например, если нужно отдельно

замочить или подкрахмалить белье.

- **Отжим (13g)**
  При базовой настройке эта программа производит отжим на максимально возможном числе оборотов.

⚠ Для вещей, чувствительных к механическим нагрузкам, рекомендуется уменьшить число оборотов при отжиме!

- **Откачка (13f)**
  Эта программа позволяет откачать воду, если Вы, например, хотите положить замоченное белье в машину и лишь позднее постирать его.

Дополнительные функции

Кнопки

ⓘ В зависимости от программы можно выбрать определенные дополнительные функции **18a** - **18f** нажатием кнопки.

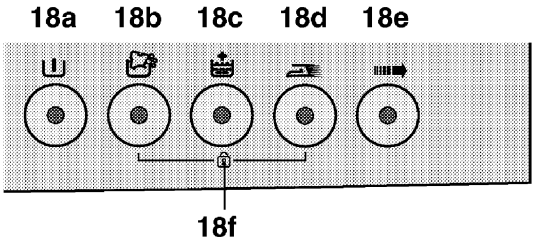

- Кнопки следует нажимать перед пуском программы.
- Несовместимые комбинации кнопок невозможно выбрать вместе. Пример: »Интенсивная стирка« **18b** и »Быстрая стирка« **18e**.

Предварительная стирка

Кнопкой **18a** Вы можете выбрать предварительную стирку.

ⓘ Предварительная стирка целесообразна только для сильно загрязненного белья.
Без предварительной стирки Вы экономите электроэнергию, воду, моющее средство и, главное, время.

Интенсивная стирка

Кнопка **18b** увеличивает время стирки в основном цикле стирки.
Интенсивность действия моющего средства повышается, таким образом, можно стирать при пониженной температуре и экономить электроэнергию.

- Нажав эту кнопку, Вы можете стирать нормально загрязненное выдерживающее кипячение белое и цветное белье, напр., при температуре 60 °C вместо 95 °C .
- Нажав эту кнопку, Вы можете также стирать нормально загрязненное легко отстирываемое белье при температуре 40 °C вместо 60 °C.

ⓘ Функцию »Интенсивная стирка« можно использовать только вместе с функцией »Предварительная стирка«. При нажатии кнопки »Интенсивная стирка«, автоматически добавляется предварительная стирка.

Дополнительное полоскание

Кнопка **18c** добавляет еще одну дополнительную фазу полоскания.

- Пользуйтесь этой кнопкой только в том случае, если Вы, например, страдаете аллергией на остатки моющих средств.
  Излишний расход воды вреден для окружающей среды и для Вашего кошелька.

Легкое глаженье

Если нажать кнопку **18d**, то скорость вращения барабана понижается, и число оборотов при отжиме ограничивается, чтобы уменьшить

образование складок на белье. Кроме того, стирка проводится с повышенным уровнем воды в машине.

- Рекомендуется пользоваться этой кнопкой для стирки вещей, склонных к складкообразованию.

⚠ Максимальный объем заполнения составляет в этом случае

- для цветного и подлежащего кипячению белья: 3,0 кг
- для легко отстирываемого белья: 1,5 кг
- для тонкого белья: 1,0 кг

Быстрая стирка

Кнопкой **18e** уменьшают время стирки.

- Рекомендуется пользоваться этой кнопкой при стирке малого количества белья или при незначительном загрязнении.

Защита от неосознанного вмешательства

Благодаря системе защиты от неосознанного вмешательства **18f** Вы можете нейтрализовать последствия доступа детей к машине. После этого текущая программа не может быть изменена.

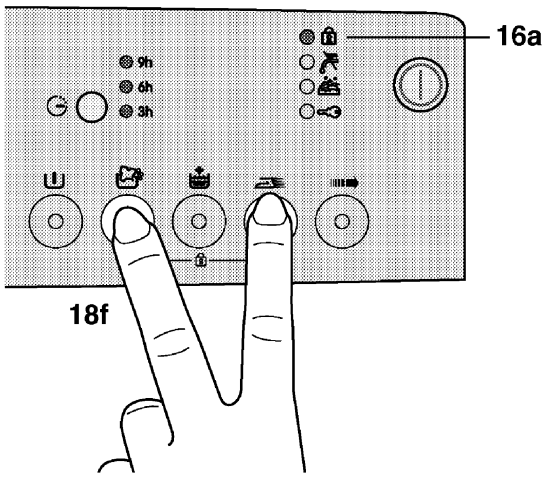

Включить защиту от неосознанного вмешательства

- Одновременно нажать обе показанные кнопки и удерживать примерно 2 секунды до загорания индикатора »Защита от неосознанного вмешательства« **16a**.

Выключить защиту от неосознанного вмешательства

- Одновременно нажать обе показанные кнопки и удерживать примерно 2 секунды, пока не погаснет индикатор »Защита от неосознанного вмешательства« **16a**.

Выбор оборотов при отжиме

ⓘ В каждой программе **автоматически** устанавливается максимальное целесообразное число оборотов при отжиме. Текущее значение отображается лампочками **12a**.

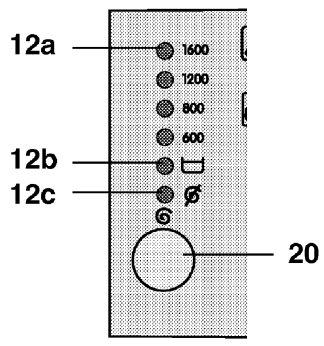

Для вещей, особенно чувствительных к механическим нагрузкам, рекомендуется уменьшить число оборотов!

- Многократно нажимая кнопку »Отжим« **20**, Вы можете изменить число оборотов или вообще выключить отжим.
- В режиме »Без« **12c** белье не отжимается; вода только откачивается из стиральной машины.
- В режиме »Остановка полоскания« **12b** программа останавливается после последнего полоскания.

Белье остается в воде (защита от смятия). О приходе программы к остановке полоскания сигнализирует мигающий индикатор. Что делать далее, описано в разделе „Краткая инструкция по повседневному применению“.

Чем больше число оборотов отжима, тем меньше остаточная влажность белья.
Если Вы хотите после стирки просушить белье в сушилке, установите максимально возможное число оборотов - это экономит электроэнергию при сушке.

Установка отсроченного времени стирки

При помощи функции установки отсроченного времени стирки Вы можете отложить запуск выполнения программы на благоприятное для Вас время. Максимально возможное отсроченное время - 9: часов.
Установка возможна шагами по 3 часа.

Не применяйте жидких моющих средств в этом режиме! Не исключено образование пятен на белье.

1. Открыть водопроводный кран, заложить белье и наполнить средства для стирки в машину.
2. Установить переключатель программ и при необходимости также дополнительные функции и число оборотов отжима.
3. Несколько раз нажать кнопку »Установка отсроченного времени стирки« **15**, чтобы установить требуемое значение отсроченного времени. Индикатор **15a** показывает установленное отсроченное время.
4. Нажать кнопку »Пуск/перерыв«. Работает фаза отсроченного времени.

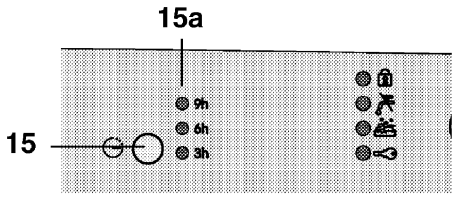

При запущенной отсрочке на индикаторе **15a** отображается оставшееся до запуска программы время шагами по 3 часа. В течение отсрочки Вы можете в любое время добавить белье в машину. По истечении отсрочки индикатор **15a** гаснет и процесс стирки запускается.

Изменить установку отсроченного времени стирки

При необходимости изменить время при запущенной отсрочке:

1. Нажать кнопку »Пуск/перерыв«.
2. Кнопкой »Установка отсроченного времени стирки« **15** установить требуемую временную задержку.
3. Нажать кнопку »Пуск/перерыв«. Запускается фаза отсроченного времени.

Отменить установку отсроченного времени стирки

Если Вы хотите отменить текущую отсрочку и немедленно запустить программу:

1. Нажать кнопку »Пуск/перерыв«.
2. Нажимать кнопку »Установка отсроченного времени стирки« **15**, пока индикатор **15a** не погаснет.
3. Нажать кнопку »Пуск/перерыв«, чтобы запустить программу.

Выполнение программы

Эта вертикальная линейка индикаторов показывает ход выполнения программы.

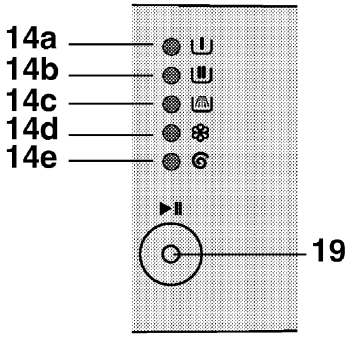

Индикаторы загораются в начале соответствующего сегмента программы и гаснут при завершении программы. Текущее состояние программы отображается на **самом нижнем** горящем индикаторе.

Пример: на приборе загораются индикаторы »Главная стирка« **14b** и »Полоскание« **14c**: машина выполняет фазы полоскания.

»Предварительная стирка«
Индикатор **14a** загорается в начале фазы предварительной стирки - если выбрана программа с предварительной стиркой.

»Главная стирка«
Индикатор **14b** загорается в начале фазы основной стирки.

»Полоскание«
Индикатор **14c** загорается в начале фаз полоскания.

»Полоскание с умягчителем«
Индикатор **14d** загорается в начале замачивания.

»Отжим«
Индикатор **14e** загорается в начале окончательного отжима - после замачивания или в специальных программах »Отжим« и »Откачка«.

Если отжим не выполняется, то возможно, что программа находится в состоянии остановки полоскания.
Возможно также, что сработала автоматическая система контроля оборотов отжима вследствие слишком большого дисбаланса барабана.

Кнопка »Пуск/перерыв«
Нажатием кнопки **19** можно прервать программу. Кнопка начинает мигать. Для продолжения программы снова нажмите кнопку **19**.

Контрольные индикаторы

Индикаторы **16a** - **16d** сигнализируют о важных состояниях машины.

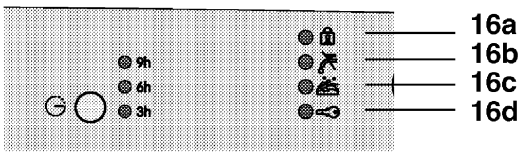

»Защита от неосознанного вмешательства«
Контрольный индикатор **16a** горит, если включена защита от неосознанного вмешательства.

- Как выключить эту защиту, см. раздел „Защита от неосознанного вмешательства“.

»Не впускается вода«
Контрольный индикатор **16b** горит, если вода поступает в недостаточном количестве.

- В этом случае проверьте:
  - Водопроводный кран открыт?
  - Подводящий шланг резко перегнут?
  - Сетчатый фильтр не засорен? См. „Сетчатый фильтр“.
  - Давление воды в доме не слишком низкое?
- Если индикатор продолжает гореть, обратитесь в сервисный отдел - возможно, в „Aquasafe“ или

„Aquasafe+“ (в зависимости от модели) заблокирована подача воды.

»Пенообразование«
Контрольный индикатор **16c** горит, если возникает слишком много пены.

- При следующей стирке уменьшите дозировку моющего средства.

»Дверца люка«
Контрольный индикатор **16d** горит, если дверцу загрузочного люка можно закрыть.

Краткая инструкция по повседневному использованию

Подготовка

1. Полностью открыть водопроводный кран. Проверить надежность присоединений шлангов.
2. Заложить белье в барабан машины.
3. Залить средства для стирки в соответствующие камеры.

Запуск

1. Нажать кнопку »Вкл./Выкл.« .
2. Установить переключатель программ в нужное положение.
3. При необходимости:
   – нажать дополнительные кнопки,
   – установить число оборотов отжима,
   – установить отсроченное время стирки.
4. Закрыть дверцу люка.
5. Нажать кнопку »Пуск/перерыв«.
6. Убедитесь, что индикатор »Дверца люка« погас (если нет, см. „Проблемы и неисправности“) .

Прервать программу

- Удерживать кнопку »Пуск/перерыв« нажатой около 3 секунд. При необходимости машина откачивает имеющуюся в барабане или выполняет сначала полоскание, чтобы охладить белье.

Добавить белье в барабан

Это возможно только:
– во время работы отсрочки,
– в начале фазы стирки (подкладывать белье в машину можно только при низком уровне воды и низкой температуре).

1. Нажать кнопку »Пуск/перерыв«.
2. Открыть дверцу люка и доложить белье.
3. Закрыть дверцу люка.
4. Нажать кнопку »Пуск/перерыв«.

Программа приостановлена в фазе остановки полоскания

Об этом сигнализирует мигание индикатора »Остановка полоскания« и кнопки »Пуск/перерыв«.

Если после этого Вы захотите провести **отжим**:

1. Установить число оборотов отжима.
2. Нажать кнопку »Пуск/перерыв«.
   Программа продолжается, выполняя откачку и отжим.

Если Вы хотите **только откачать воду**:

1. Установить переключатель числа оборотов отжима в положение »Без«.
2. Нажать кнопку »Пуск/перерыв«.
   Программа продолжается, выполняя только откачку.

Дополнительный отжим

Автоматическая система контроля оборотов отжима может прекратить отжим в случае неравномерной загрузки барабана.

Если после этого Вы захотите провести дополнительный отжим:

1. Равномерно распределить белье в барабане.
2. Перевести переключатель программ в положение »Отжим«.
3. Установить число оборотов отжима.
4. Нажать кнопку »Пуск/перерыв«.

После окончания программы

1. Когда загорится индикатор »Дверца люка, открыть дверцу люка и вынуть белье.
2. Нажать кнопку »Вкл./Выкл.«.
3. Закрыть водопроводный кран.
4. Протереть уплотнительную кромку резиновой манжеты в проеме дверцы и осмотреть на наличие инородных тел.
5. Дверцу люка и выдвижной бункер средств для стирки оставить открытыми для просушки.

Таблица программ стирки

Символ ухода	Программа/ Вид белья/ Примечания	Температура (°C)	Кол-во белья(кг)	Дополнительная функция						Отжим макс.	Установка отсроченного времени стирки
				Предварительная стирка	Интенсивная стирка	Дополнительное полоскание	Легкое глаженье	Быстрая стирка	Остановка полоскания		
Белое / цветное белье											
95 60 40	Прочные изделия из хлопка и льна	40° / 60° / 95°	6,0	❍	❍	❍	❍	❍	❍	①	❍
90	Hygiene +: Хлопок с высокими гигиенич. требованиями	90°	6,0			●				①	❍
	Active 40°C: Хлопок (программа экономии электроэнергии)	40°	6,0							①	❍
	Mini 30: Хлопок, смешанная ткань (короткая программа)	30°	2,5							①	❍
Легко отстирываемое белье											
60 40 cold	Изделия из синтетики (полиэфирное, полиамидное волокно); из смешанного волокна (с хлопком)	40° / 60° Холодный	3,0	❍ ❍	❍	❍ ❍	❍ ❍	❍ ❍	❍ ❍	② ②	❍ ❍
Тонкое белье											
40	Изделия из чувствительных к механическим нагрузкам тканей (вискоза, шелк и т.п)	40°	2,0			❍	❍		❍	③	❍
Шерсть											
40 cold	только с маркировкой „можно стирать в машине“	Холодный / 40°	1,5			❍			❍	③	❍
Ручная стирка											
	С маркировкой „ручная стирка“	30°	1,5							③	❍
Специальные программы											
	Полоскание (полоскание с умягчителем, подкрахмаливание)		см. выше							①	❍
	Отжим		см. выше							①	❍
	Откачка										❍

❍ Можно выбирать по отдельности, а некоторые также совместно; ошибочные комбинации заблокированы.

● Автоматически активируется, не сбрасывается.

① 1400 об./мин (в зависимости от модели) ② 800 об./мин ③ 600 об./мин

Индикаторы	Фазы программ			
	Основная стирка	Полоскания с промежуточным отжимом	Полоскания без промежуточного отжима	Окончательный отжим
Белое / цветное белье				
Основная программа	1	3	–	1
Hygiene +	1	4	–	1
Active 40°C	1	3	–	1
Mini 30	1	–	2	1
Легко отстирываемое белье				
Основная программа	1	3	–	1
Тонкое белье				
Основная программа	1	–	3	1
Шерсть				
Основная программа	1	1	2	1
Ручная стирка				
Основная программа	1	–	2	1
Специальные программы				
Полоскание	–	2	1	–
Отжим	–	–	–	1
Откачка	–	–	–	–

Фактическое число фаз программы может в зависимости от функции отличаться от приведенных выше (например, при нажатии кнопки »Дополнительное полоскание«).

Очистка и уход

Выдвижной бункер средств для стирки

Проводить очистку по мере необходимости:

1. Выдвинуть бункер до упора.
2. Надавить на желоб на сифоне и полностью вынуть бункер.

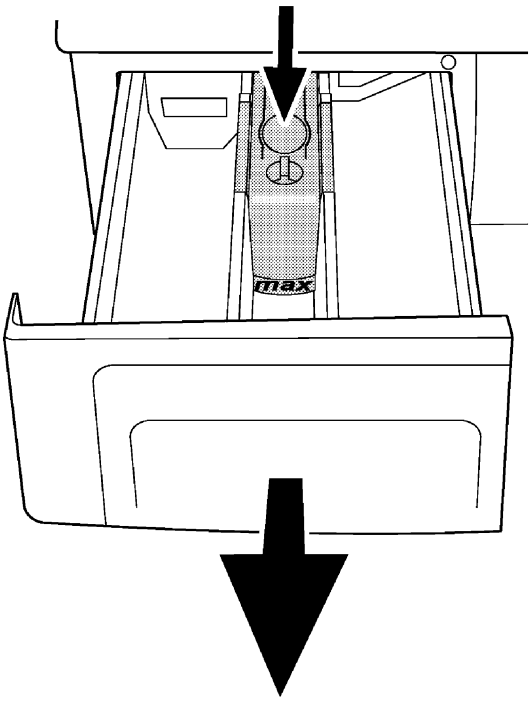

3. Промыть выдвижной бункер струйкой теплой воды. Снять сифон; очистить сифон и отверстие в бункере струей теплой воды, при необходимости проколоть отверстие иглой. Снова вставить сифон.

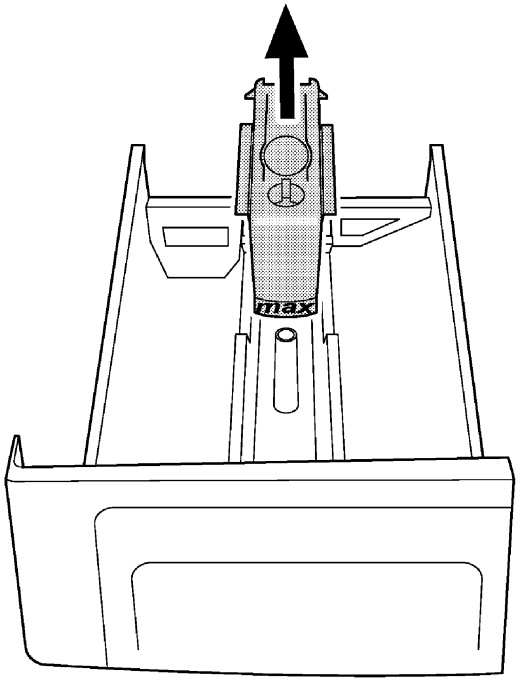

4. Протереть направляющую выдвижного бункера, чтобы устранить остатки моющего средства. Удалить известковые отложения на промывочных отверстиях (в ящике бункера).

Дверца загрузочного люка и барабан

После каждой стирки:

- Протирать уплотняющую кромку резиновой манжеты и осмотреть на наличие посторонних предметов / частиц.

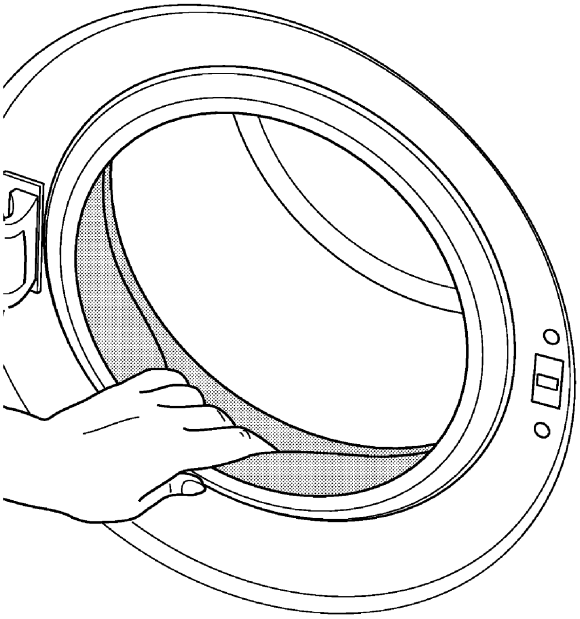

- Осматривать барабан на наличие посторонних предметов.

⚠ От посторонних металлических предметов в барабане могут образоваться пятна ржавчины. В этом случае очистить барабан чистящим средством для нержавеющей стали. Не применять стальную путанку или абразивную губку!

Корпус и панель управления

При необходимости:

- Корпус обтереть тканью, смоченной в мыльной воде или растворе слабого моющего средства, а затем протереть сухой мягкой тканью.
- Панель управления протирать только влажной мягкой тканью.

⚠ Нельзя применять абразивные губки и чистящие средства! Они повреждают пластмассовые детали и лакокрасочное покрытие.

Фильтр насоса

- Очищать фильтр насоса не реже чем через **каждые 40 циклов стирки**!
- Очистить фильтр насоса, если посторонние предметы (монеты, пуговицы, детские носочки и т.п.) блокируют насос машины.
- Перед очисткой слить остаточную воду (см. ниже).

Слить остаточную воду из машины

Полностью слить воду необходимо...

- перед очисткой **фильтра насоса**;
- перед **транспортировкой** стиральной машины (например, при переезде на другую квартиру);
- при **перерыве в снабжении электроэнергией** („аварийный слив“);
- в случае **опасности замерзания**.

⚠ При температурах в помещении ниже 0 °C остатки воды в стиральной машине могут замерзнуть и повредить машину.

1. Выключить стиральную машину, извлечь вилку из розетки, закрыть водопроводный кран.

⚠ Выждать до охлаждения моющего раствора. Опасность ожога!

2. Открыть откидную крышку, нажав на фиксатор. Вынуть сливной шланг и держать над тазом. Вынуть пробку из сливного шланга и слить воду в таз.

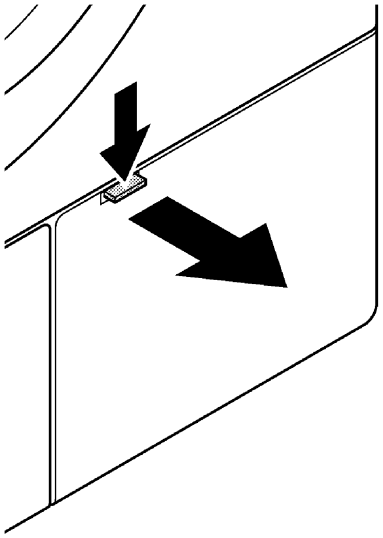

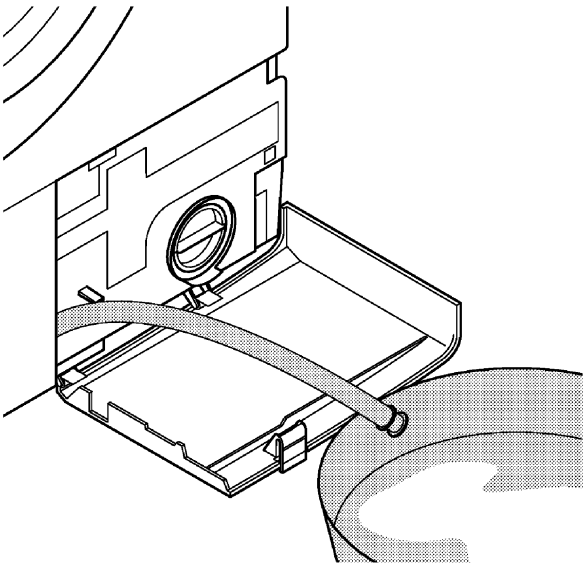

⚠ При наполненном барабане (например, при перерыве в снабжении электроэнергией) из стиральной машины может вытечь более 20 литров воды!

3. Отвернув фильтр насоса примерно на 1/2 оборота (против часовой стрелки), тряпкой собрать остаточную воду. Когда вода перестанет вытекать, полностью вывернуть и извлечь фильтр насоса.

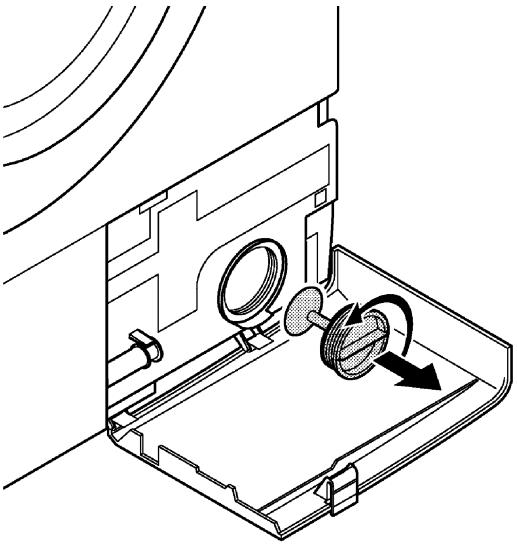

4. Очистить фильтр и отверстие насоса. Убедиться, что лопасть насоса (в отверстии насоса) свободно вращается.
5. Снова закрыть и прикрепить сливной шланг.
6. Снова вставить и ввернуть фильтр до упора (по часовой стрелке).
7. Закрыть откидную крышку.

Заливной сетчатый фильтр

Очистить, если вода заливается в машину слишком медленно или не поступает вообще.

1. Выключить стиральную машину, закрыть водопроводный кран.
2. Отвинтить подводящий шланг машины.
3. Пассатижами или острогубцами извлечь сетчатый фильтр в Aquasafe или оба фильтра в Aquasafe+ (в зависимости от модели), очистить маленькой мягкой щеткой и установить на место.

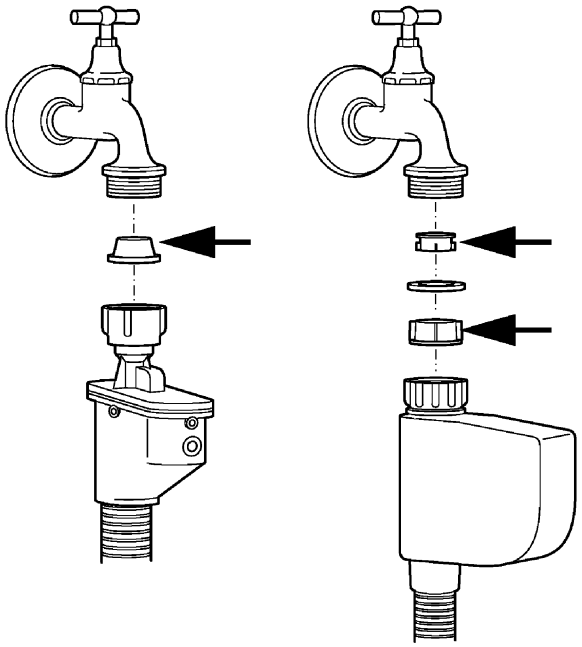

4. Пассатижами или острогубцами извлечь сетку из задней стенки машины (кроме Aquasafe+), очистить маленькой мягкой щеткой и снова вставить.

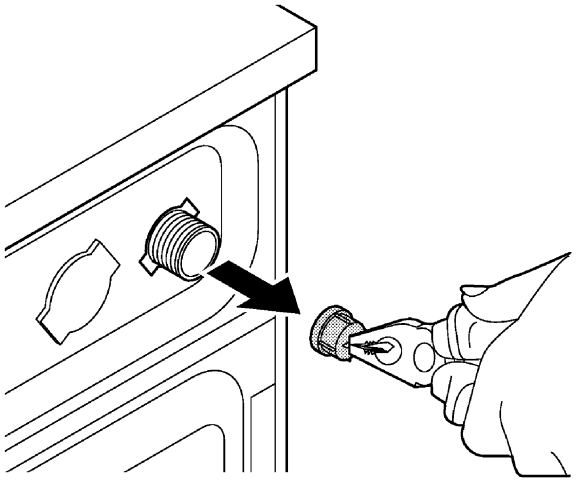

5. Снова привинтить подводящий шланг и крепко затянуть вручную на патрубке.
6. Полностью открыть водопроводный кран и убедиться в том, что в местах присоединения шланга нет утечки воды.

Устранение известковых отложений

При правильной дозировке моющего средства не требуется устранять известковые отложения в стиральной машине.

- В случае необходимости применять только средства для удаления известковых отложений, специально предназначенные для стиральных машин. Обязательно соблюдать данные на упаковке!

Возможные проблемы и неисправности

Если …	тогда проверьте …
стиральная машина не включается или программа не запускается	• Программа установлена? Кнопка »Пуск/перерыв« нажата? • Дверца люка правильно закрыта? Открыть дверцу люка и снова закрыть, прижав ладонью до щелчка. • Вилка вставлена в розетку сети? • Предохранитель розетки сети исправен?
машина не реагирует на ввод параметров	• Комбинация дополнительных функций невозможна. • Включена защита от неосознанного вмешательства? См. „Защита от неосознанного вмешательства“. • Выбрана установка отсроченного времени стирки? См. „Установка отсроченного времени“. • Если неисправность не устраняется: извлечь вилку из розетки сети, подождать несколько секунд, снова вставить вилку.
горит индикатор »Нет подачи воды«	• Водопроводный кран полностью открыт? • Подводящий шланг резко перегнут? • Заливной сетчатый фильтр засорен? См. „Очистка и уход“ • Давление воды в водопроводе слишком мало? Справиться на предприятии водоснабжения. • Aquasafe или Aquasafe+ (в зависимости от модели) сработал из-за негерметичности?
моющее средство или другое средство для стирки / добавка не полностью вымываются из камер	• Засорен бункер для моющих средств или сифон? См. „Очистка и уход“ • Средство для стирки слишком густое? Добавить воды.
камера для ополаскивателя (средняя камера бункера для моющих средств) после завершения программы полностью заполнена водой	• Засорен сифон? См. „Очистка и уход“
моющее средство слишком сильно пенится	• Передозировка моющего средства? Недозагрузка белья в машину? • Вода слишком мягкая? Справиться на предприятии водоснабжения.
заметна утечка воды („машина подтекает“)	• Шланги надежно привинчены? • Фильтр насоса правильно закрыт? • Вытекает пена вследствие передозировки моющего средства?

Если ...	тогда проверьте ...
вода не откачивается или откачивается слишком медленно	• Установлена Остановка полоскания? См. „Краткую инструкцию по повседневному использованию“. • Сливной шланг резко перегнут?
машина отжимает белье недостаточно или вообще не отжимает	• Установлена Остановка полоскания? См. „Краткую инструкцию по повседневному использованию“. • Число оборотов отжима слишком низкое или отжим выключен? • Неблагоприятное распределение белья в барабане? См. „Краткую инструкцию по повседневному использованию“.
стиральная машина сильно вибрирует при отжиме	• Транспортировочные предохранители сняты? См. „Удаление транспортировочных предохранителей“ • Машина поставлена правильно? См. „Выравнивание машины“. • Сливной шланг резко перегнут, вода не сливается?
не открывается дверца загрузочного люка	• Программа завершена? Когда индикатор »Дверца люка« погаснет, дверцу можно открыть.
перерыв в снабжении электроэнергией во время стирки	• Перебой в электропитании длится долго и необходимо спустить остаточную воду? См. „Очистка и уход“ • Перебой в электропитании лишь кратковременный? После включения электропитания машина автоматически продолжит программу стирки с нужного места.
на белье остаточные следы	• Серые остаточные следы (остатки жира)? Увеличить дозировку моющего средства. • Белые остаточные следы (остатки моющего средства)? Счистить щеткой. Выдерживать правильную дозировку.

Мы поможем Вам!

Если Вам не удается самостоятельно устранить неисправность, то Вы можете обратиться в сервисный отдел. При этом укажите точный **номер модели**, обозначенный на фирменной табличке.

Советы по удалению пятен

Вид пятна	Перед стиркой...
Жир	смочить средством для мытья посуды
Помидоры	протереть ломтиком сырого картофеля
Шпинат	протереть ломтиком сырого картофеля
Яичный белок	протереть хозяйственным мылом
Морковь	смочить маслом для детей
Пиво	смочить уксусом
Красное вино	смочить лимонным соком
Жевательная резинка	положить белье в морозилку, затем очистить щеткой
Воск	прогладить между листами промокательной бумаги
Цветочная пыльца	очистить липкой лентой
Помада	смочить эвкалиптовым маслом
Ржавчина	смочить уксусом или лимонным соком
Кровь	протереть хозяйственным мылом
Йод	протереть ломтиком сырого картофеля

Технические характеристики и значения расхода

Загрузка машины (вес сухого белья) – Белое / цветное белье, Hygiene +, Active 40°C – Легко отстирываемое белье – Mini 30 – Тонкое белье – Шерсть, Ручная стирка	 макс. 6,0 кг макс. 3,0 кг макс. 2,5 кг макс. 2,0 кг макс. 1,5 кг
Число оборотов при отжиме [1)] – Белое / цветное белье – Легко отстирываемое белье – Тонкое белье, Шерсть, Ручная стирка	 до 1400 об./мин (в зависимости от модели) до 800 об./мин до 600 об./мин
Габариты – Высота / высота для встроенной установки – Ширина – Глубина / глубина при открытой дверце – Регулирование высоты ножек-опор	 85,0 см / 82,0 см 60,0 см 59,0 см / 104 см 2,5 см
Пустой вес	71 кг

Подключение к электросети – Напряжение – Потребляемая мощность – Номинал предохранителя	230 В ~ 50 Гц 2350 Вт 10 А		
Патрубок присоединения к водопроводу – Давление воды (напор) – Температура заливаемой воды – Высота откачки	0,1…1,0 МПа = 1…10 бар макс. 25 °C макс. 100 см		
Значения расхода [2]	Электроэнергия (кВт.ч)	Вода (литров)	Время (мин)
– Белое / цветное белье 95 °C	2,05	55	136
– Белое / цветное белье 60 °C [3] [4]	1,14	49	130
– Белое / цветное белье 40 °C [3]	0,55	45	133
– Hygiene +	2,03	65	156
– Active 40°C	0,70	45	173
– Mini 30	0,20	50	30
– Легко отстирываемое белье 60 °C	0,90	55	112
– Легко отстирываемое белье 40 °C [3]	0,50	55	110
– Легко отстирываемое белье Холодный	0,13	52	90
– Тонкое белье 40 °C	0,31	60	66
– Шерсть 40 °C	0,35	50	60
– Шерсть Холодный	0,03	50	53
– Ручная стирка 30 °C	0,20	40	43

[1] Максимальное число оборотов в соответствующей программе; можно уменьшать путем выбора оборотов при отжиме.

[2] В зависимости свойств воды, белья и условий окружающей среды фактические значения могут отклонятся от стандартных значений.

[3] Испытательные программы согласно EN 60456.

[4] Стандартная программа для подтверждения класса энергоэкономичности на этикетке.

Blomberg

3 ГОДА ГАРАНТИИ

Гарантийный талон

109147 РОССИЯ, МОСКВА, ул. МАРКСИСТСКАЯ, 16. ФАКС: (095) 232-6731

Гарантийный талон серия BLR №

Модель.....

Серийный номер изделия.....

Дата продажи .....
Компания .....
Подпись продавца .....
Печать

Дата установки .....
Компания .....
Подпись мастера .....
Печать

Покупатель ..... Телефон .....
фамилия, имя, отчество

Изделие проверялось в присутствии покупателя,
покупатель с условиями гарантии ознакомлен .....
Подпись покупателя

серия BLR №

Blomberg

7

Дата продажи .....

Печать магазина

Гарантия 3 года

серия BLR №

Blomberg

2

Дата продажи .....

Печать магазина

Гарантия 3 года

серия BLR №

Blomberg

7

Дата продажи .....

Печать магазина

Гарантия 3 года

Уважаемый покупатель!
Выражаем Вам свою благодарность за выбор изделия торговой марки Blomberg.

Приобретенное Вами изделие имеет гарантию в течение 36 месяцев со дня передачи товара Потребителю. Срок службы крупногабаритной бытовой техники Blomberg (стиральные машины, плиты, холодильники) при соблюдении правил эксплуатации и применении ее в бытовых целях составляет 10 лет.

ВНИМАНИЕ!

Гарантия не распространяется на изделия, недостатки в которых возникли вследствие:

1. Нарушения Потребителем правил эксплуатации, хранения или транспортировки товара, приведенных в инструкции по эксплуатации.
2. Действий третьих лиц:
   - внесения в изделие конструктивных изменений без согласования с Производителем, а также установки деталей, не предусмотренных технической документацией и инструкцией по эксплуатации;
   - повреждений, возникших в результате сверхнормативных отклонений параметров сети электро-, газо- или водоснабжения от номинальных значений.
3. Действий непреодолимой силы (стихия, пожар и т. д.), попадания внутрь изделия животных и насекомых.
4. Использования товара для предпринимательской деятельности.

УСТАНОВКА И ПОДКЛЮЧЕНИЕ

Для установки и подключения изделия мы рекомендуем Вам обращаться в сервисные центры, имеющие фирменный сертификат на обслуживание техники Blomberg. Вы можете также обращаться в любую другую фирму, имеющую сертификат на оказание подобных услуг, но при этом Вы должны помнить, что неправильное подключение может лишить Вас бесплатного гарантийного обслуживания.

Изделие, имеющее трехконтактную сетевую вилку, обязательно должно быть заземлено.

Производитель не несет ответственности за ущерб, если он вызван несоблюдением норм установки и эксплуатации. Потребитель обладает всеми правами, предоставляемыми ему действующим законодательством.

ВНИМАНИЕ!

1. Принимая товар от Продавца, убедитесь в наличии правильно и полностью заполненного торгующей организацией гарантийного талона Производителя, списка авторизованных сервис-центров Blomberg и инструкции по эксплуатации на русском языке.
2. Прежде чем вызвать специалиста сервис-центра Blomberg, пожалуйста, внимательно прочитайте инструкцию по эксплуатации, прилагаемую к изделию. Если изделие исправно, то за сервис-центром остается право требовать оплаты ложного вызова.

Уважаемый покупатель!

Данный корешок гарантийного талона является средством отчетности о выполнении сервисным центром гарантийных сервисных работ. Корешок изымается из гарантийного талона после удовлетворения Ваших претензий. Убедительная просьба, отметьте в наряде качество оказанных сервисных услуг.

Уважаемый покупатель!

Данный корешок гарантийного талона является средством отчетности о выполнении сервисным центром гарантийных сервисных работ. Корешок изымается из гарантийного талона после удовлетворения Ваших претензий. Убедительная просьба, отметьте в наряде качество оказанных сервисных услуг.

Уважаемый покупатель!

Данный корешок гарантийного талона является средством отчетности о выполнении сервисным центром гарантийных сервисных работ. Корешок изымается из гарантийного талона после удовлетворения Ваших претензий. Убедительная просьба, отметьте в наряде качество оказанных сервисных услуг.

Blomberg Vertriebsgesellschaft mbH
Voltastraße 50, 59229 Ahlen
Postfach 1251/1252, 59202 Ahlen

Kundendienst-Tel.: +49 1805-345 000
Kundendienst-Fax: +49 1805-345 001
E-Mail: Kundendienst@Blomberg.de

Ersatzteile/Zubehör: +49 2382/780-292