ZANUSSI

Руководство по эксплуатации

Стиральная машина

ZWF180M
ZWF1000M

Благодарим за выбор стиральной машины Zanussi

Мы желаем вам с удовольствием использовать вашу новую стиральную машину, и надеемся, что при покупке бытовых приборов вы будете отдавать предпочтение нашей торговой марке.

Пожалуйста, внимательно прочитайте данное руководство по эксплуатации и сохраните его на срок службы изделия для использования в будущем. Руководство по эксплуатации необходимо передавать новому владельцу вместе с изделием.

Содержание

Меры предосторожности……...2
Вид стиральной машины……...4
Установка стиральной машины……5
Эксплуатация стиральной машины……..7
Проверка и подготовка перед стиркой одежды……..7
Вид панели управления……...9
Выбор режима……10
Таблица режимов стирки……...12
Техническое обслуживание……13
Устранение неисправностей……...15
Приложение……..17
Техническая характеристика изделия……18

Меры предосторожности

Перед эксплуатацией данной машины

- Упаковочные материалы могут быть опасны для детей. Храните все упаковочные материалы (полиэтиленовые пакеты, пенопласт и др.) в месте, недоступном для детей.
- Стиральную машину нельзя устанавливать в ванной комнате или в местах с повышенной влажностью, а также в помещениях с взрывоопасными или едкими газами.
- Подключение к водопроводу и электросети должен производить квалифицированный специалист в соответствии с инструкциями производителя (см. стр. 5 – Установка стиральной машины) и местными правилами техники безопасности.
- Перед эксплуатацией данной машины удалите все упаковочные материалы и транспортировочные болты. В противном случае, при стирке одежды стиральная машина может быть серьезно повреждена (см. стр. 5 – Удаление транспортировочных болтов).
- Перед первой стиркой одежды стиральную машину следует включить и прогнать в течение всего режима, не загружая белье в барабан (см. стр. 10 – Первая стирка одежды).

Правила безопасности

- Перед проведением чистки или технического обслуживания выньте вилку изделия из розетки.
- Проверьте, чтобы все карманы были пусты.
- Острые и твердые предметы, такие как монеты, броши, ногти, шурупы, камни и др. могут привести к серьезному повреждению машины.
- После завершения стирки выньте вилку изделия из розетки и отключите водоснабжение.
- Перед тем как открыть дверцу, проверьте, вся ли вода была слита из барабана. Не открывайте дверцу, если в барабане видна вода.
- Домашние питомцы и маленькие дети могут залезать в машину. Проверяйте машину перед каждым использованием.
- Стеклянная дверца может сильно нагреваться во время эксплуатации. Не позволяйте маленьким детям и домашним питомцам приближаться к машине во время эксплуатации.
- Данная машина не предназначена для использования лицами (включая детей) с ограниченными физическими или умственными способностями или не имеющими опыта и знаний, за

исключением случаев, когда лицо, ответственное за их безопасность, осуществляет контроль или обучение в отношении применения машины.

- Не разрешайте детям играть с машиной.
- Не пытайтесь ремонтировать машину самостоятельно. Ремонт, осуществляемый неопытными или неквалифицированными людьми, может привести к повреждению и даже опасной эксплуатации машины.
- Поврежденная вилка (сетевой шнур) должна быть заменена производителем или сервисным агентом во избежание опасности.
- Следите за тем, чтобы электрическое напряжение и частота сети соответствовали аналогичным параметрам стиральной машины.
- Не используйте розетки, номинальный ток в которых меньше заявленного для стиральной машины. Не прикасайтесь к вилке влажными руками.
- Для вашей безопасности вилку сетевого шнура необходимо вставлять в заземленную трехполюсную розетку. Тщательно проверьте, чтобы используемая розетка была надлежащим образом и надежно заземлена.
- Ремонт данной машины необходимо производить только в специализированном сервисном центре с использованием оригинальных частей.

Правила безопасности при стирке одежды

- Данная стиральная машина предназначена только для домашнего использования и только для текстильных изделий, пригодных для машинной стирки.
- Запрещается использовать огнеопасные, взрывоопасные или токсичные растворители. Нельзя применять бензин, алкоголь и др. в качестве моющего средства. Выбирайте только моющие средства, подходящие для машинной стирки, в особенности для барабана.
- Запрещается стирать ковры.
- Не разрешайте детям играть со стиральной машиной.
- Не разрешайте домашним питомцам приближаться к стиральной машине.
- Остерегайтесь ожогов при сливе горячей воды из стиральной машины.
- Не доливайте воду вручную во время стирки.
- После завершения цикла стирки, перед тем как открыть дверцу, поверните диск в положение **OFF** (Выкл.) или отключите электропитание.
- Не забывайте отключать электроснабжение и подачу воды незамедлительно после завершения стирки.

Обратите внимание на защиту машины

- Не залезайте и не сидите на верхней крышке машины.
- Не опирайтесь к дверце машины.
- Не закрывайте дверцу с силой. Если дверца не закрывается, проверьте, не положили ли вы чрезмерное количество одежды или правильно ли загрузили белье в барабан.

Правила безопасности при перемещении машины

- Повторную установку транспортировочных болтов на машину должен производить специалист.
- Из машины следует слить скопившуюся воду.
- Перемещайте машину с осторожностью. При подъеме машины не держите ее за выступающие части. Нельзя использовать дверцу машины в качестве ручки при перемещении машины.

Вид стиральной машины

1 Выдвижной ящик для моющего средства
2 Панель управления
3 Сливной шланг
4 Дверца
5 Вилка
6 Нижняя панель
7 Крышка фильтра
8 Ножка

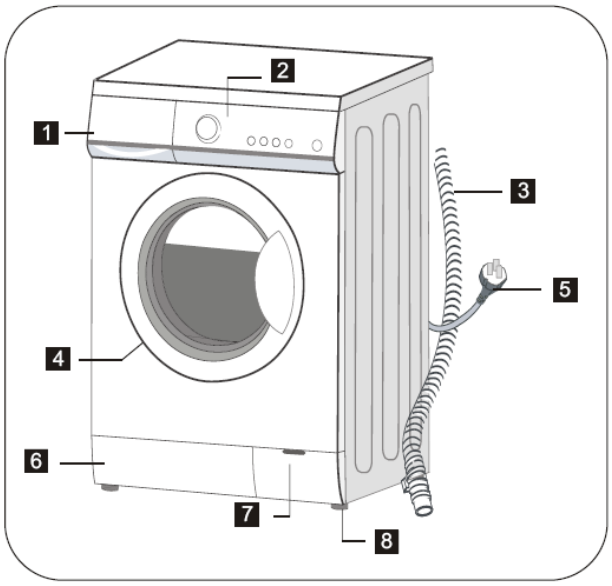

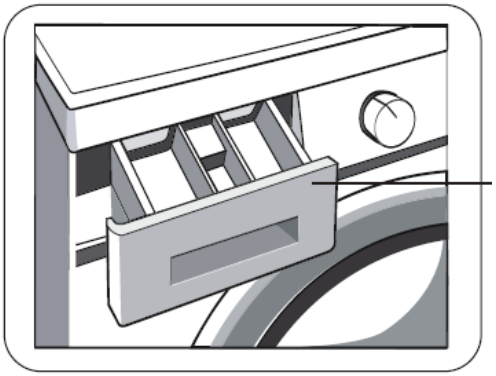

Выдвижной ящик для моющего средства

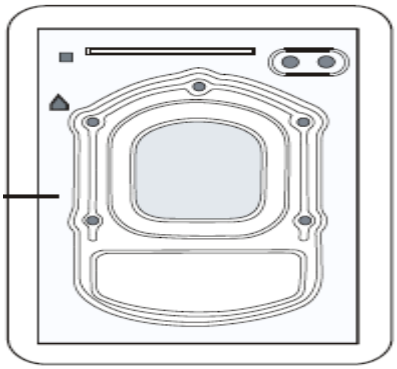

Задняя сторона корпуса

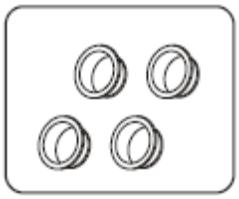

Пробки для отверстий от транспортировочных болтов

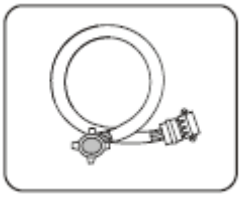

Впускная труба С

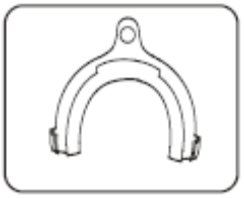

Держатель сливного шланга

Установка стиральной машины

Распаковка стиральной машины

Распакуйте стиральную машину и проверьте ее на наличие повреждений, возникших при транспортировке. Также проверьте наличие всех деталей (как показано на стр. 4) в прилагаемом пакете. При повреждении стиральной машины во время транспортировки или в случае утери какой-либо детали незамедлительно свяжитесь с местным агентом по продаже.

Удаление упаковочных материалов

Упаковочные материалы данной машины могут представлять опасность для детей. Храните их соответствующим образом, и не разрешайте детям прикасаться к ним. Удалять соответствующие упаковочные материалы следует в соответствии с местными нормативными правилами. Не выбрасывайте упаковочные материалы вместе с другим бытовым мусором.

Удаление транспортировочных болтов

Перед использованием данной стиральной машины удалите транспортировочные болты с задней стороны корпуса машины. Для этого выполните следующие действия:

1. Отвинтите все болты с помощью гаечного ключа и выньте их.
2. Закройте отверстия прилагаемыми крышками.
3. Сохраните транспортировочные болты для использования в будущем.

Выбор места установки

Перед установкой стиральной машины необходимо выбрать место, отвечающее следующим требованиям:

- Жесткая, сухая и ровная поверхность (при наличии неровностей см. раздел **Регулирование ножек**)
- Отсутствие попадания прямых солнечных лучей
- Достаточная вентиляция
- Комнатная температура должна быть выше 0˚C
- Удаленность от источников тепла, таких как уголь или газ. Убедитесь, что стиральная машина не стоит на сетевом шнуре. Не устанавливайте стиральную машину на полу, покрытом ковром.

Регулирование ножек

1. При установке стиральной машины сначала убедитесь, что ножки плотно прикреплены к корпусу. Если нет, верните их в первоначальное положение вручную или с помощью гаечного ключа и затяните гайки при помощи гаечного ключа.
2. После установки стиральной машины последовательно нажмите на четыре угла верхней крышки машины. Если при нажатии машина неустойчива, ножки необходимо отрегулировать.
3. Установите стиральную машину в необходимом положении. Отвинтите стопорную гайку с помощью гаечного ключа и вручную поверните ножку до тех пор, пока машина не будет стоять ровно. Одной рукой нажмите на ножку, а другой плотно привинтите гайку к корпусу.
4. После фиксации снова нажмите на четыре угла, чтобы убедиться в надлежащей регулировке. Если машина все еще не устойчива, необходимо повторить Шаги 2 и 3.

Примечания: В принципе, необходимо ослаблять не более одной ножки. Если требуемая ножка расположена ближе к задней стороне корпуса машины в неудобном для регулировки месте, для достижения необходимого эффекта можно отрегулировать другую ножку, расположенную по диагонали от требуемой.

Подсоединение впускной трубы

Подсоедините впускную трубу как показано на рисунке. При этом используйте только **новые трубы**.

Установка впускной трубы

1. Подсоедините патрубок к водопроводному крану и зафиксируйте его, вращая по часовой стрелке.
2. Подсоедините другой конец впускной трубы к впускному клапану на задней стороне стиральной машины и плотно зафиксируйте его, вращая по часовой стрелке.

Примечания: Если после подсоединения шланг протекает, повторите шаги по подсоединению впускной трубы. Для подачи воды необходимо использовать самый обычный тип водопроводного крана. Если водопроводный кран имеет квадратную форму или слишком большой размер, его придется заменить на стандартный.

Подсоединение сливного шланга

Конец сливного шланга можно подсоединить двумя различными способами:

1. Опустите его в раковину.
2. Подсоедините его к отводу сливной трубы.

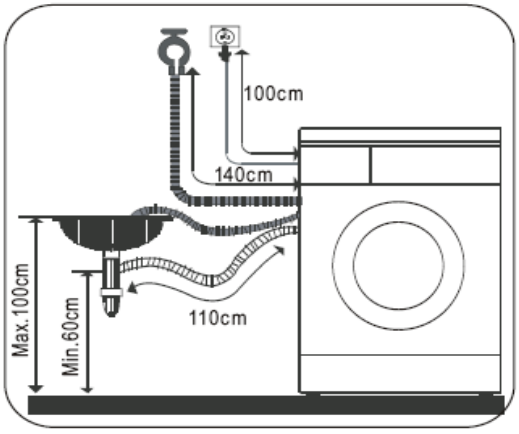

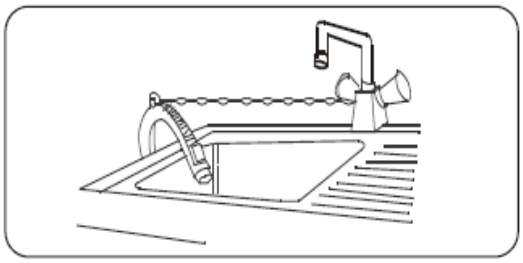

- При установке сливного шланга надежно закрепите его при помощи цепи.
- Установите сливной шланг таким образом, чтобы избежать повреждения пола вследствие утечки воды.

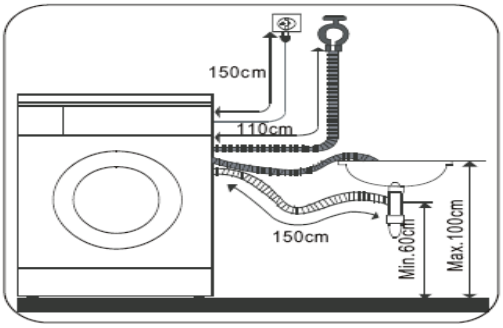

- Во избежание переливания через сифон сливной шланг следует устанавливать на высоте 0,6~1,6 м, его конец не должен быть погружен в воду.

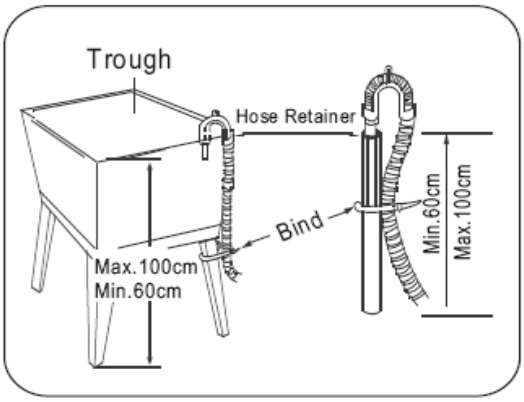

- Если длина сливного шланга больше необходимой, не заталкивайте лишнюю часть шланга в стиральную машину. Это может привести к повышенному уровню шума.

Подключение к электросети

- Так как максимальный рабочий ток составляет 10 А, при выборе нагревательной функции убедитесь, что система электроснабжения (ток, электрическое напряжение и проводка) в вашем доме может соответствовать требованиям обычной нагрузки электрических приборов.
- Подключайте сетевой шнур в правильно установленную и должным образом заземленную розетку.
- Убедитесь, что электрическое напряжение в вашем доме идентично мощности машины.
- Сетевая вилка должна подходить к розетке и корпус должен быть должным образом заземлен.
- Не используйте удлинитель или тройник.
- Не включайте и не вынимайте вилку влажными руками.
- При подключении и отключении вилки держите рукой за вилку, а не за сетевой шнур.
- В случае повреждения сетевого шнура для его замены необходимо выбрать или приобрести специальный сетевой шнур у производителя или в сервисном центре.

⚠ПРЕДУПРЕЖДЕНИЕ

1. Данная машина должна быть должным образом заземлена. В случае короткого замыкания заземление поможет сократить опасность электрошока. Данная машина оснащена сетевым шнуром, который включает вилку, и провод заземления в клемме заземления.

2. Стиральную машину следует подключать в сеть отдельно от других электрических приборов. В противном случае может отключиться предохранитель или сгореть пробка.

Эксплуатация стиральной машины

Проверка и подготовка перед стиркой одежды

Внимательно ознакомьтесь со способом эксплуатации во избежание возникновения неисправностей в стиральной машине и повреждения одежды.

При первой стирке новая одежда может обесцвечиваться

Белым полотенцем, смоченным в жидком моющем средстве, потрите в невидимом месте предмета одежды и проверьте, не окрасилось ли полотенце в первоначальный цвет одежды. Шарфы и предметы одежды, которые легко окрашиваются, следует стирать отдельно. На пятна на рукавах, воротниках и карманах нанесите жидкое моющее средство и мягко потрите щеткой. После этого загрузите вещи в машину для достижения более эффективных результатов. Чувствительную к температуре одежду необходимо стирать согласно инструкциям на ярлыках. В противном случае может измениться цвет или форма одежды.

Внимание:

Не держите грязное белье в машине в течение длительного периода времени. На нем может появиться плесень и пятна. Поэтому стирайте белье вовремя. Цвет и форма одежды также может измениться, если не соблюдать указанную температуру стирки.

Одежда, которую нельзя стирать в стиральной машине

Одежда, форма которой может быть нарушена вследствие погружения в воду: галстуки, жилеты, одежда ковбойского стиля, верхняя одежда и т.д. могут дать сильную усадку при погружении в воду; одежда, которая может окрашиваться, включая изделия из искусственных химических волокон и т.д.

Одежда со складками, рельефами и т.д. может потерять форму при погружении в воду. Среди хлопковых и шерстяных материалов наиболее подвержены повреждению шелк со складками, меховые изделия и меховые украшения. Одежда с отделкой, длинные платья, традиционные предметы одежды и т.д. легко окрашиваются. Не стирайте в стиральной машине одежду без ярлыков и указанных требований к стирке. Запрещается стирать одежду с пятнами химического происхождения, такими как бензин, нефть, разбавитель для краски и алкоголь.

Обратите внимание на моющие средства

В зависимости от типа ткани (хлопок, синтетика, мягкий материал и шерсть), цвета, температуры стирки, степени и типа загрязнения необходимо выбирать моющее средство с низким уровнем пенообразования, стиральный порошок или специальный стиральный порошок для стиральных машин барабанного типа. В противном случае может образоваться чрезмерное количество пены, которая может перелиться через выдвижной ящик и привести к несчастному случаю.

Отбеливатель принадлежит к щелочам, которые могут повредить одежду, поэтому рекомендуется использовать его в наименьшем количестве.

Стиральные порошки могут оставлять остатки на одежде, в результате чего появляется неприятный запах. Во избежание этого белье необходимо тщательно полоскать.

Моющее средство плохо растворяется, если его количество превышает требуемое или температура воды недостаточно высока. При этом моющее средство может оставаться на одежде, в трубах и стиральной машине. При стирке следует учитывать вес белья, степень загрязнения, жесткость используемой воды, а также рекомендации производителей моющих средств. Чтобы узнать жесткость воды, обратитесь в компанию водоснабжения.

Примечания:

Храните моющие средства и добавки в безопасном и сухом месте, недоступном для детей.

Проверка и подготовка перед стиркой одежды

Выньте из карманов все предметы

Проверьте карманы одежды, выньте твердые предметы, такие как украшения и монеты. Их наличие может привести к повреждению стиральной машины или появлению в ней неисправностей.

Белье можно разделить по следующим характеристикам:

По обозначениям на ярлыках: белье подразделяется на хлопок, смешанные волокна, синтетические волокна, шелковые, шерстяные и искусственные химические волокна.

По цвету: необходимо разделять белье на белое и цветное.

Все новые цветные вещи при первой стирке необходимо стирать отдельно.

По размеру: стирка одежды разного размера повышает эффективность стирки.

По чувствительности: мягкие предметы одежды следует стирать отдельно. Для новых изделий из чистой шерсти, штор и шелка необходимо выбирать режим деликатной стирки. Проверяйте ярлыки на всех предметах одежды.

Перед загрузкой в стиральную машину белье необходимо рассортировать. Для стирки штор снимайте с них крючки (если таковые имеются).

Украшения на одежде могут повредить стиральную машину. Поэтому пуговицы на одежде следует застегнуть, а предметы одежды с вышивкой – вывернуть наизнанку.

Фиксация застежек:

Застежки, пуговицы или крючки на одежде следует застегнуть. Ленты и шнурки необходимо завязать.

Лифчики на косточках рекомендуется помещать в наволочку с застежкой-молнией или пуговицами, чтобы предотвратить попадание стальных косточек из чашечек в барабан. Особо деликатные текстильные изделия, такие как шторы со шнуровкой, смирительные рубашки, небольшие предметы одежды (плотно прилегающие носки, носовые платки, шнурки и т.д.), следует помещать в специальную сумку для стирки. Стирка одного крупного и тяжелого предмета, такого как мохнатое полотенце, джинсы, подбитый ватином жакет и т.д. может привести к нарушению баланса в барабане. Загрузите в машину еще один или два подобных предмета.

Удаление пыли, пятен и шерсти домашних животных с одежды

Трение между частицами пыли, пятен и одеждой может повредить одежду.

Защита кожи ребенка

Детские вещи (детская одежда и полотенца), включая пеленки, следует стирать отдельно. Если стирать их вместе с одеждой взрослых, они будут инфицированы. Необходимо увеличить время полоскания, чтобы обеспечить тщательное удаление остатков моющие средства.

Быстро загрязняющиеся предметы одежды, такие как белые носки, воротники, рукава и т.д., рекомендуется застирывать вручную перед тем, как поместить в стиральную машину.

Используйте порошок или жидкие моющие средства. Если использовать мыло, его остатки могут оставаться в складках одежды.

Предварительная стирка хлопчатобумажного белья

Новая стиральная машина и новое моющее средство делают стирку более эффективной, что поможет сэкономить энергию, время, воду и моющее средство. Но при сильной степени загрязнения хлопчатобумажного белья для предварительной стирки можно использовать моющее средство на основе альбумина.

Подтверждение моющей способности

Не загружайте в машину чрезмерное количество белья, это может привести к ухудшению качества стирки. Максимальное количество белья указано в таблице ниже.

Тип ткани	Макс. вес загрузки
Хлопок	5,0 кг
Синтетика	2,5 кг
Деликатная	1,5 кг
Шерсть	1,5 кг

Пуховую одежду для стирки необходимо выворачивать

Пуховую одежду стирайте отдельно, иначе другое белье может покрыться волосками, пухом и т.д. Черное и хлопчатобумажное белье желательно стирать отдельно, так как при совместной стирке на вещах могут появиться волоски или пух другого цвета. Проверяйте белье перед стиркой.

Не стирайте в стиральной машине водостойкие материалы (лыжные костюмы, наружные прокладки подгузников, занавески).

Вещи из водостойких волокон, такие как водонепроницаемые подушки и одежда, лучше не стирать в стиральной машине. Стирка таких вещей может привести к разливу воды или сильной вибрации при полоскании и сливе, что может повредить такие вещи (наружные прокладки подгузников, непромокаемые плащи, зонты, лыжные костюмы, автомобильные чехлы, спальные мешки и др.)

Правила безопасности при сливе

Слив при стирке обычного белья:

Вода после стирки сливается через сливное отверстие.

Слив при стирке водостойкой одежды и волокнистых материалов:

При обычном режиме стирки и слива вода при стирке водостойкой одежды и волокнистых материалов не сливается, так как она собирается в одном месте, что приводит к усилению эксцентриситета стиральной машины и возникновению вибрации или движения.

Вид панели управления

ZMF180M

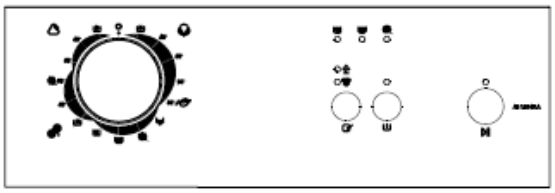

ZMF1000M

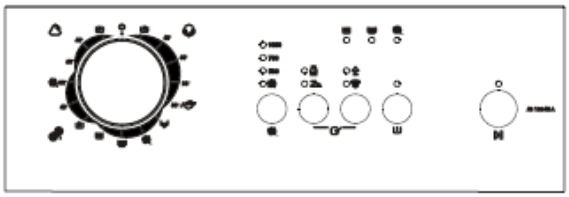

Функции поворотного переключателя

На дисплее отображается 15 типов функций выбора стирки. Например:

- Хлопок: включая выбор соответствующей температуры – холодная вода, 40, 60, 90˚C
- Быстрая стирка: 30˚C
- Синтетика: холодная вода, 40, 60˚C
- Деликатная стирка: 30˚C
- Шерсть: холодная вода, 40˚C
- Стирка
- Полоскание
- Слив
- Отжим

Отключение питания – **OFF**

Примечания: компания-производитель может изменять вид панели управления без предварительного уведомления. За консультациями обращайтесь на веб-сайт

ZANUSSI Washing Machines или в абонентский отдел.

Первая стирка белья

Перед первой стиркой одежды стиральную машину следует включить и прогнать в течение всего режима, не загружая белье в барабан. Для этого:

1. Подключите источник питания и воды.
2. Насыпьте в выдвижной ящик небольшое количество моющего средства и закройте его.
3. Выберите режим полоскания.
4. Нажмите кнопку **СТАРТ/ПАУЗА.**

Выдвижной ящик имеет следующие отсеки:

I: Моющее средство или стиральный порошок для предварительной стирки.

II: Моющее средство, смягчитель для основной стирки, раствор, отбеливающие или обеззараживающие средства.

: стиральные добавки, такие как смягчитель ткани или усилитель клейкости.

Загрузка моющего средства в стиральную машину

1. Откройте выдвижной ящик.
2. Засыпьте моющее средство для предварительной стирки в Отсек I (при необходимости).
3. Засыпьте моющее средство в Отсек II.
4. Засыпьте смягчитель в Отсек (при необходимости).

Примечания:

При использовании агломерационного или тягучего моющего средства или добавки, перед тем, как налить их в выдвижной ящик, рекомендуется растворить их в небольшом количестве воды, чтобы предотвратить закупоривание впускного отверстия выдвижного ящика, которое может привести к разливу воды при наполнении барабана.

Включение стиральной машины

Подключите питание. Проверьте надлежащее соединение водопроводных труб. Полностью откройте водопроводный кран. Загрузите белье и насыпьте моющее средство и усилитель клейкости. Выберите необходимый режим и функции и нажмите кнопку **СТАРТ/ПАУЗА**.

Выбор режима

Выберите необходимый режим стирки в соответствии с типом, количеством и степенью загрязнения белья, а также с учетом следующей таблицы температур при стирке.

90˚C	Сильно загрязненное, чисто белое хлопчатобумажное или льняное белье (например, скатерти, полотенца, простыни).
60˚C	Цветное льняное и хлопчатобумажное белье и синтетические вещи средней степени загрязнения, склонные к окрашиванию (например, рубашки, ночные пижамы) Чисто белое льняное белье слабой степени загрязнения (например, нижнее белье)
40˚C, 30˚C Холодная вода	Грязная одежда (включая синтетику и шерсть)

Во-первых, поверните диск, чтобы выбрать соответствующий режим в соответствии с типом текстильных изделий.

Во-вторых, выберите необходимую температуру в соответствии со степенью загрязнения. Чем выше выбранная температура, тем больше энергии потребляется.

И, наконец, выберите необходимую скорость вращения. Для обычных текстильных изделий рекомендуется выбирать 800~1000 об./мин, для деликатных вещей - 400~600 об./мин. Чем выше скорость вращения, тем сильнее отжимается белье, но при этом и увеличивается шум при работе машины. Поверхность деликатных изделий сомнется, а срок службы стиральной машины сократится.

ВНИМАНИЕ: Чтобы защитить белье, для деликатных вещей выбирайте более низкую скорость вращения.

Основные режимы стирки зависят от типа белья. Основной режим стирки можно выбрать следующим образом:

Хлопок

Данный режим можно выбирать для вещей, которые стираются ежедневно. Стирка при этом режиме занимает довольно длительное время и проводится более интенсивно. Этот режим рекомендуется использовать для повседневно используемых хлопчатобумажных изделий, например, простыни, пододеяльники, наволочки, халаты, нижнее белье и т.д.

Синтетика

Данный режим можно выбирать для деликатных вещей. Стирка при этом режиме занимает менее длительное время по сравнению с режимом стирки хлопка и проводится менее интенсивно.

Этот режим рекомендуется использовать для стирки синтетических вещей, например, рубашки, куртки, одежда из смешанных материалов. Режим Синтетика 40˚С необходимо выбирать для стирки штор и изделий с отделкой. При стирке трикотажных вещей следует сократить количество используемого моющего средства из-за свободной структуры таких изделий и большого пенообразования.

Шерсть

Данный режим можно выбирать для стирки шерстяных изделий, на ярлыках которых указана машинная стирка. Температуру стирки устанавливайте в соответствии с указанной на ярлыках. Кроме того, для стирки шерстяных изделий следует выбирать соответствующее моющее средство.

Деликатная стирка

Данный режим можно выбирать для стирки деликатных вещей. Интенсивность стирки и скорость вращения при такой стирке ниже по сравнению с режимом стирки синтетических изделий. Этот режим рекомендуется использовать для стирки вещей, которые требуют аккуратного обращения.

Быстрая стирка

Данный режим подходит быстрой стирки одежды с несильной степенью загрязнения.

Одиночная стирка

Отдельный режим стирки.

Полоскание

Отдельный режим полоскания.

Слив

При режиме слива не работает режим отжима. Такой режим используется для защиты деликатных и мягких изделий.

Отжим

Отдельный режим отжима. Перед отжимом необходимо слить мыльную воду или воду для полоскания.

Интенсивная стирка

Для повышения качества стирки увеличивается время основной стирки. Функцию интенсивной стирки можно устанавливать для всех режимов, кроме быстрой стирки, одиночной стирки, слива и отжима. Данный режим рекомендуется использовать для стирки детской одежды и одежды людей, страдающих аллергией.

Экологическая стирка

При стирке некоторых вещей для экономии потребляемой энергии снижаются температура нагрева и количество воды во время Основной/Предварительной стирки и количество воды во время Полоскания. Данная функция эффективна при ее установке перед включением машины. После запуска выбранного режима, его уже невозможно приостановить или изменить. Данная функция работает только в режимах стирки хлопка, синтетики и шелка.

- **Предварительная стирка**

Для повышения качества стирки перед основной стиркой добавляется еще одна. Функция предварительной стирки работает только в режиме стирки хлопка.

- **Блокировка от детей**

Данную функцию можно выбирать во избежание нарушения режима стирки в результате изменения детьми программы стирки во время работы машины. В этом случае блокируются все кнопки, кроме поворотного переключателя.

- **Функция удаления пены**

Функция проверки пены: Избыточная пена образуется при использовании чрезмерного количества моющего средства. Она влияет на эффективность стирки и полоскания. Функция удаления пены включается автоматически, если машина автоматически определяет чрезмерное пенообразование. Машина также напомнит пользователю использовать меньшее количество моющего средства в следующий раз.

Функции стирки детской одежды и без отжима предусмотрены только в модели ZWF1000M.

Стирка детской одежды

Данная функция увеличивает количество воды для полоскания.

Функция стирки детской одежды улучшает полоскание для защиты кожи ребенка. Данную функцию можно устанавливать при всех режимах, кроме одиночной стирки, полоскания, слива и отжима.

Без отжима

При данной функции после последнего полоскания не включается режим отжима. Функцию Без отжима можно использовать при всех режимах, кроме одиночной стирки, полоскания, слива и отжима.

Примечания: для полного удаления складок одежду придется погладить.

Примечания: Нельзя одновременно выбирать режим Экологической стирки + функция Стирки детской одежды, режим Экологической стирки + функция Интенсивной стирки или режим Экологической стирки + функция Предварительной стирки.

- **Таблица режимов стирки**

Режим Описание	Загрузка, кг	Тип загрузки	Ящик для моющего средства			Время (мин)	(Макс.) Скорость вращения (об./мин)	
			Отсек I	Отсек II	Отсек для усилителя клейкости		180M	1000M
Хлопок Холодная вода	5.0	Хлопок				90	800	1000
Хлопок 40˚C	5.0	Хлопок				80	800	1000
Хлопок 60˚C	5.0	Хлопок				98	800	1000
Хлопок 90˚C	5.0	Хлопок				135	800	1000
Синтетика Холодная вода	2.5	Синтетика				73	600	700
Синтетика 40˚C	2.5	Синтетика				73	600	700
Синтетика 60˚C	2.5	Синтетика				90	600	700
Деликатная стирка 30˚C	1.5	Деликатная одежда				60	600	700
Шерсть Холодная вода	1.5	Шерсть				45	600	700
Шерсть 40˚C	1.5	Шерсть				65	600	700
Быстрая стирка 30˚C	2.5	Любая одежда				30	800	1000
Одиночная стирка	5.0	Любая одежда				33	800	1000
Полоскание	5.0	Любая одежда				18	800	1000
Слив	-	-				3	-	-
Отжим	5.0	Любая одежда				11	800	1000

Программа проверки энергопотребления: хлопок 60˚C, интенсивная стирка. Стандартная программа стирки шерстяных изделий: шерсть 40˚C

● Обязательно

○ По выбору

Примечания: параметры, указанные в таблице выше, приведены только для информирования пользователя.

Техническое обслуживание

Перед началом технического обслуживания стиральной машины, выньте вилку из розетки или отключите питание и закройте водопроводный кран.

⚠ ВНИМАНИЕ

- Запрещается использовать растворители во избежание повреждения стиральной машины, образования токсичного газа и взрыва.
- Для опрыскивания стиральной машины никогда не используйте воду.
- Для чистки стиральной машины запрещается использовать моющие средства, содержащие PCMX.

Чистка и уход за корпусом стиральной машины

Надлежащий уход за стиральной машиной может продлить срок ее службы. При необходимости поверхность можно чистить с помощью разбавленных безабразивных нейтральных моющих средств. В случае разлива воды, незамедлительно вытрите ее влажной тряпкой. Запрещается стучать по корпусу острыми предметами.

Примечания: запрещается применять муравьиную кислоту и разбавленные растворители на ее основе или аналогичные средства.

Чистка внутреннего барабана

Ржавчину, остающуюся на поверхности внутреннего барабана после металлических предметов, следует сразу удалять с помощью моющих средств, не содержащих хлор.

Никогда не применяйте металлические мочалки.

Уход за замерзшей стиральной машиной

Если температура опускается ниже нуля и стиральная машина замерзает, выполняйте следующие действия:

1. Отключите питание стиральной машины.
2. Смочите водопроводный кран теплой водой, чтобы отвинтить впускную трубу.
3. Опустите впускную трубу в теплую воду.
4. Налейте теплую воду в барабан и подождите 10 минут.
5. Снова подсоедините впускную трубу к водопроводному крану и проверьте, работает ли впускная и сливная трубы.

Примечания: при последующем использовании стиральной машины убедитесь, что температура окружающей среды превышает 0˚C.

Меры предосторожности при замерзании

Если стиральная машина находится в комнате, где она может замерзнуть, полностью сливайте оставшуюся воду из сливной и впускной труб.

Слив оставшейся воды из впускной трубы:

1. Закройте водопроводный кран.
2. Отвинтите впускную трубу от водопроводного крана и опустите ее конец в емкость.
3. Включите любой режим, кроме **Отжима** или **Слива**. Вода из впускной трубы (если таковая имеется) сольется в течение 40 минут.
4. Снова подсоедините впускную трубу к водопроводному крану.

Слив оставшейся воды из дренажного насоса

⚠ ВНИМАНИЕ

Во избежание ожогов слив следует производить после того, как горячая вода в машине остынет.

Чистка ящика для моющего средства

Очистите выдвижной ящик для моющего средства

1. Нажмите на изображение стрелки в отсеке для смягчителя.
2. Поднимите зажим, вытащите крышку отсека для смягчителя и промойте все отсеки водой.
3. Поставьте на место крышку отсека для смягчителя и верните выдвижной ящик на в первоначальное положение.

Чистка впускного фильтра

Чистку впускного фильтра следует производить, если при открытом водопроводном кране в барабан не

поступает вода или поступает в недостаточном количестве.

Чистка фильтра водопроводного крана

1. Закройте водопроводный кран.
2. Выберите любой режим, кроме **Отжима** или **Слива**.
3. Нажмите кнопку **СТАРТ/ПАУЗА** и подождите около 40 минут.
4. Отвинтите впускную трубу от водопроводного крана.
5. Промойте фильтр водой.
6. Снова подсоедините впускную трубу.

Чистка фильтра в стиральной машине:

1. Отвинтите впускную трубу от задней стенки машины.
2. Вытащите фильтр с помощью острогубцев и установите его на место после промывки.
3. Снова подсоедините впускную трубу.
4. Откройте водопроводный кран и убедитесь, что нет протечки воды.
5. Закройте водопроводный кран.

Удаление инородных предметов

Фильтр дренажного насоса:

закройте дверцу, чтобы предотвратить попадание детей внутрь машины. Во время стирки фильтр дренажного насоса собирает нитки и небольшие инородные предметы. Для обеспечения нормальной эксплуатации стиральной машины периодически чистите этот фильтр.

⚠ ВНИМАНИЕ

Сначала слейте воде, затем откройте дренажный насос, чтобы удалить инородные предметы из фильтра дренажного насоса. Будьте осторожны, сливаемая вода может быть горячей.

Примечания: Как правило, в первую очередь следует промывать фильтр водопроводного крана, и только потом фильтр в стиральной машине. Если промыть только фильтр в стиральной машине, придется снова повторить шаги 1-3 по очистке фильтра водопроводного крана.

⚠ ВНИМАНИЕ

Перед чисткой выньте вилку из розетки, чтобы избежать поражения электрическим током. После использования стиральной машины отключите сетевой шнур и плотно

1. После отключения питания откройте крышку фильтра с помощью монеты или отвертки.
2. Поверните фильтр вниз, как показано на рисунке, и удалите инородные предметы.
3. После этого верните все детали на место.

Устранение неисправностей

Неисправность	Причина	Решение
Стиральная машина не включается		Проверьте, закрыта ли дверь. Проверьте подключение вилки в розетку. Проверьте, открыт ли кран подачи воды. Проверьте, нажата ли кнопка **СТАРТ/ПАУЗА**.
Дверца не открывается	Включена блокировки дверцы	Отключите питание.
Отсутствие нагрева	Нарушена пропускная способность и износилась труба отопления	Стирайте белье без нагрева. Незамедлительно обратитесь в сервисный центр.
Утечка воды	Неплотное соединение между впускной трубой или сливным шлангом и водопроводным краном или стиральной машиной. Забилась водосточная труба в комнате.	Проверьте и плотно затяните водопроводные трубы. Прочистите сливной шланг. При необходимости его ремонта обратитесь к специалисту.
Вода выливается из-под днища машины.	Впускная труба подсоединена неплотно. Протекает сливной шланг.	Плотно прикрутите впускную трубу. Замените сливной шланг.
Не горит индикатор или дисплей.	Отключено питание. Плата ПК неисправна. Нарушено соединение.	Проверьте, не выключено ли питание и правильно ли подключена вилка. При отсутствии результата обратитесь в абонентский отдел.
Остатки моющего средства в выдвижном ящике.	Стиральный порошок намокает и скапливается.	Промойте и вытрите выдвижной ящик. Применяйте жидкие моющие средства или моющие средства, предназначенные для стиральных машин барабанного типа.
Снижение качества стирки	Сильное загрязнение белья. Недостаточное количество моющего средства.	Выберите соответствующий режим стирки. Добавьте соответствующее количество моющего средства в соответствии с указаниями на упаковке моющего средства.
Необычный шум Сильная вибрация		Проверьте, удалены ли фиксирующие болты. Проверьте, установлена ли машина на твердой и ровной поверхности. Проверьте, нет ли внутри беретов или металлических предметов. Проверьте, ровно ли отрегулированы ножки стиральной машины. См. стр. 5.

Устранение проблем

Код ошибки	Состояние соответствующих индикаторов			Описание	Причина	Решение
	Стирка	Полоскание	Отжим			
	Выкл.	Выкл.	Мигает	Проблема при блокировке дверцы	Дверца закрыта неплотно.	Закройте дверцу и снова включите
				Если проблема сохраняется, обратитесь в абонентский отдел.		
	Выкл.	Мигает	Выкл.	Проблема закачивания воды при стирке (время наполнения превышает 5 мин)	Закрыт водопроводный кран или слабый напор воды. Заблокирован фильтр впускного клапана. Изгиб на впускной трубе. Отсутствие подачи воды	Откройте водопроводный кран или дождитесь, пока не восстановится напор воды. Проверьте фильтр впускного клапана. Выпрямите водопроводную трубу. Проверьте другие краны в комнате.
				Если проблема сохраняется, обратитесь в абонентский отдел.		
	Выкл.	Мигает	Мигает	Проблема со сливом во время стирки (время слива превышает 7 мин)	Сливной шланг заблокирован или на нем есть изгибы. Дренажный насос заблокирован.	Промойте и выпрямите сливной шланг. Промойте фильтр дренажного насоса.
				Если проблема сохраняется, обратитесь в абонентский отдел.		
	Выкл.	Вкл.	Мигает	Чрезмерное пенообразование	Применение чрезмерного количества моющего средства. Моющие средства применяются неправильно.	Уменьшите количество моющего средства. Применяйте моющие средства, подходящие для стиральной машины.
				Если проблема сохраняется, обратитесь в абонентский отдел.		

В случае возникновения других проблем обращайтесь в абонентский отдел.

Приложение

Ярлык на одежде

Графический символ	Обозначение	Графический символ	Обозначение
	Ручная стирка		Не стирать в машине
	Стирка (включая машинную и ручную стирку)		Не стирать
	Сухая чистка		Не применять сухую чистку
	Теплая сухая чистка		Не выжимать
Cl	Отбеливание		Не отбеливать
	Сушка в барабане		Не сушить в барабане
	Глажка		Не гладить
	Паровая глажка		Гладить через марлю
	Средняя температура и макс.температура 150˚С		Сушить после стирки
	Сушка		Сушить в тени

Подсоединение к электросети

ВНИМАНИЕ

Во избежание пожара, поражения электрическим током и других несчастных случаев, следуйте следующим рекомендациям:

- Необходимо соблюдать напряжение, указанное на табличке с техническими характеристиками. Чтобы узнать напряжение в вашем доме, обратитесь в местную организацию энергоснабжения.
- При использовании функции нагрева, максимальный ток, проходящий через стиральную машину, достигает 10 А. Поэтому убедитесь, что блоки питания (ток, напряжение и кабель) отвечают обычным требованиям нагрузки на машину.
- Обеспечьте надлежащую защиту сетевого шнура. Сетевой шнур должен быть зафиксирован, чтобы не мешать людям и не касаться других вещей, что может привести к его повреждению. Особое внимание обратите на розетку. Вилка сетевого шнура должна легко входить в нее.
- Не допускайте перегрузок настенной розетки и не используйте удлинитель. Перегрузка проводки может привести к пожару или поражению электрическим током. Не прикасайтесь к вилке влажными руками.
- Для вашей безопасности вилку следует включать в заземленную трехполюсную розетку. Тщательно проверьте, чтобы розетка была надлежащим образом и надежно заземлена.

Техническая характеристика изделия

Модель Параметр	ZWF180M	ZWF1000M
Электроснабжение	220В-240В~/50Гц	220В-240В~/50Гц
Размеры (Ширина*Длина*Высота)	595*520*850 мм	595*520*850 мм
Масса	60 кг	60 кг
Максимальная мощность	2100 Вт	2100 Вт
Моющая способность	5.0 кг	5.0 кг
Номинальный ток	10А	10А
Стандартное давление воды	0.05 МПа ~ 1 МПа	0.05 МПа ~ 1 МПа
Скорость вращения	800	Без отжима-500/700/1000

www.electrolux.com

www.zanussi.be

Изменения могут вноситься без уведомления