ПОСУДОМОЕЧНАЯ МАШИНА

LSA 2060 ST

Руководство

Безопасность — хорошая привычка	**3**
Установка и подключение	**5**
Описание машины	**8**
Использование машины	**10**
Установка и запуск программы	**15**
Советы по экономии электроэнергии, воды и моющих средств	**17**
Таблица программ	**18**
Обслуживание и уход	**19**
Устранение неисправностей	**21**
Технические характеристики	**23**

Благодарим за приобретение товара марки Ariston. Ваша машина надежна и проста в эксплуатации. Внимательно прочитайте данное руководство: оно поможет Вам ознакомиться с возможностями посудомоечной машины, правилами ее монтажа, использования и обслуживания.

К СВЕДЕНИЮ ПОКУПАТЕЛЯ!

В связи с тем, что конструкция машины постоянно совершенствуется, возможны незначительные расхождения между конструкцией и руководством по эксплуатации, не влияющие на технические характеристики.

БЕЗОПАСНОСТЬ — ХОРОШАЯ ПРИВЫЧКА

Оборудование должно быть заземлено!

1. Это оборудование разработано для использования внутри помещений. Ни при каких обстоятельствах не используйте это оборудование на улице.
2. Это оборудование должно использоваться в домашних условиях для мытья посуды в соответствии с данной инструкцией. Использование оборудования не по назначению, а также промышленное использование, использование машины в офисах, предприятиях сферы обслуживания, здравоохранения, просвещения и т.п. не предусмотрено. Производитель не несет ответственности за выход из строя оборудования при нарушении условий данного пункта инструкции.
3. Это оборудование обладает большим весом (46,6 кг): передвигайте его только при уверенности в своих силах.
4. Не пользуйтесь удлинителями или тройниками. Если необходим более длинный кабель, следует установить новый кабель большей длины с теми же характеристиками. Замена кабеля должна производиться только квалифицированным персоналом. Если Вы все-таки решили использовать удлинитель, то вилка и розетка удлинителя должны иметь заземляющие лепестки и соответствовать типу вилки посудомоечной машины.

   Помните, что включение оборудования повышенной мощности с использованием тройников и удлинителей создает потенциальную опасность возгорания.

   Производитель не несет ответственности за возгорания, произошедшие из-за использования тройников и удлинителей, а также вследствие замены соединительного кабеля. При установке посудомоечной машины необходимо проверить соответствие характеристик сети и машины.
5. Используйте соли, ополаскиватели, моющие и другие средства, которые предназначены специально для посудомоечных машин.

   Применение иных химических средств, а также применение средств не по назначению (например, средства против накипи вместо моющего средства) ухудшают качество мойки, и даже могут привести к поломке машины.
6. Не перегружайте машину, старайтесь правильно располагать посуду, только тогда вы будете удовлетворены результатами мойки. Перегрузка машины может привести к ее поломке.

7. Не касайтесь работающей машины, если ваши руки или ноги сырые; не пользуйтесь приборами босиком.
8. В соответствии с общими требованиями Государственной Противопожарной службы не оставляйте работающую посудомоечную машину без присмотра.
9. Не тяните провод, чтобы вынуть вилку из розетки: это очень опасно.
10. После окончания цикла мойки перекройте кран подачи воды и выньте вилку из розетки.
11. При возникновении нестандартной ситуации отключите машину, перекройте кран подачи воды, выньте вилку из розетки и позвоните в сервисный центр, телефон которого напечатан в гарантийном документе (гарантийном талоне, сервисной книжке, сервисном сертификате). Перед звонком в сервисный центр прочитайте раздел "Устранение неисправностей".
12. Не разрешайте детям и лицам, незнакомым с данной инструкцией, пользоваться оборудованием без Вашего присмотра.
13. Запрещается изменение конструкции машины и вмешательство лиц, не уполномоченных Производителем на гарантийный ремонт.
14. Если посудомоечная машина стоит на полу, покрытом ковром, убедитесь, что ее основание возвышается над ковром. В противном случае вентиляция будет затруднена или вовсе невозможна.

УСТАНОВКА И ПОДКЛЮЧЕНИЕ

Выбор места для машины

Машина не должна касаться задней или боковыми сторонами стены или мебели. Заливной и сливной шланги могут располагаться как с левой, так и с правой стороны машины.

Выравнивание

После установки машины на место отрегулируйте ее устойчивое положение путем вращения ножек; проверьте по уровню горизонтальность верхней крышки корпуса, отклонение которой не должно превышать 2°.

Подключение к холодной воде

Не допускается установка машины без крана отключения воды!

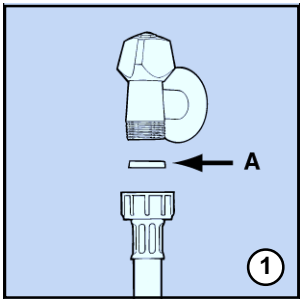

На машине заливной шланг уже подключен к изделию. Наверните заливной шланг на вывод водопровода, имеющий наружную резьбу 3/4 дюйма, и проверьте надежность соединения. Соединение уплотняется резиновой прокладкой, совмещенной с фильтром (*рис. 1 А*). (*Некоторые машины поставляются со шлангом, в котором фильтр уже установлен*).

Если машина подключается к новому водопроводу или долго не использовалась, отверните шланг со стороны машины, слейте грязную воду и восстановите соединение. Это предохранит машину от повреждений.

Во избежание повреждений, затяжку пластмассовых гаек производите вручную, без использования инструмента.

Замена заводских шлангов запрещена.

Подключение к горячей воде

Машина может также подключаться к горячей воде из водопровода или водонагревателя, причем в обоих случаях температура воды не должна превышать 60°C.

В этом случае время мойки сокращается примерно на 15 минут, а эффективность несколько понижается. Подключение к горячей воде выполняется также, как и к холодной.

Устройство для предотвращения утечки воды

Посудомоечная машина оснащена устройством для предотвращения утечки воды *(рис. 2)*, состоящим из шланга и корпуса с электрическими компонентами, которое отключает залив воды в случае повреждения заливного шланга или протечек внутри машины. При механическом повреждении корпуса А немедленно отключите машину.

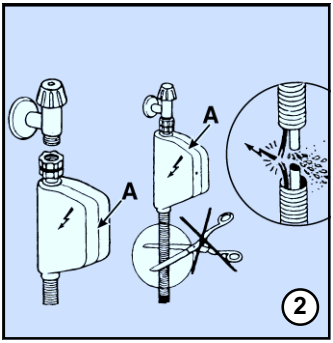

Шланг устройства должен быть подключен к водопроводу концом «А» так, как показано на *рис. 2*. Остальные виды подсоединения исключены.

Не обрезайте шланг устройства — внутри него находятся электропровода.

Если длина шланга недостаточна для подключения, замените его на аналогичный шланг подходящей длины.

Такие шланги Вы можете приобрести в фирменных магазинах и сервисных центрах.

Подсоединение сливного шланга

Повесьте загнутый конец сливного шланга на край раковины или вставьте шланг в штуцер соответствующего диаметра, переходящий в патрубок диаметром не менее 4 см. Конец сливного шланга должен располагаться не ниже 50 см и не выше 80 см от основания посудомоечной машины и обеспечивать разрыв струи при сливе (конец шланга не должен быть опущен в воду).

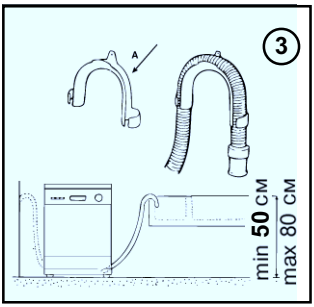

В случае крепления на край ванны или раковины, шланг вешается с помощью изгибающего хомута и прикрепляется к стенке или ближайшей трубе через отверстие в изгибающем хомуте (*рис. 3*).

Если необходимо удлинение сливного шланга, допускается его наращивание шлангом не меньшего диаметра до общей длины, равной 4 м. Помните: шланг не должен перегибаться и перекручиваться.

Для обеспечения санитарных норм при подключении слива к канализации стационарно, на сливе машины должен быть установлен водяной затвор (сливной сифон)

Подсоединение к электросети

ВНИМАНИЕ: оборудование обязательно должно быть заземлено!

I. Машина должна подключаться к электрической сети при помощи двухполюсной розетки с заземляющим контактом (розетка не поставляется с машиной). Фазный (желательно и нулевой) провод должен быть подключен через автомат защиты сети, рассчитанный на максимальный ток (ток срабатывания) 16 А, и имеющий время срабатывания не более 0.1 с.

II. При наличии вблизи от предполагаемого места установки машины розетки с заземляющим контактом, имеющей трехпроводную подводку кабеля с медными жилами сечением не менее 1,5 кв. мм (или алюминиевыми жилами сечением не менее 2,5 кв. мм), доработка электросети не производится. При отсутствии указанной розетки и проводки следует провести их монтаж.

III. Не допускается прокладка заземления отдельным проводом.

IV. Для доработки электрической сети рекомендуется применять провод ППВ 3х1,5 380 ГОСТ 6223-79. Допускается применение других марок проводов, обеспечивающих пожаро- и электробезопасность при эксплуатации машины.

Перед включением машины в сеть убедитесь, что:

√ розетка имеет заземление в соответствии с нормами безопасности и проводка соответствует требованиям, изложенным в данном разделе инструкции;

√ напряжение и частота тока сети соответствуют данным машины;

√ розетка и вилка одного типа (если вилка не подходит к розетке, следует заменить вилку или розетку, а не использовать переходник).

Электрические провода имеют следующую цветовую маркировку:

желто-зеленый	— *заземление;*
синий	— *нейтраль;*
коричневый или черный	— *фаза.*

Запрещено использование переходников, двойных и более розеток и удлинителей (они создают опасность возгорания). Если Вы считаете использование их необходимым, применяйте один единственный удлинитель, удовлетворяющий требованиям безопасности.

Оборудование, подключенное с нарушением требований безопасности бытовых приборов большой мощности является потенциально опасным. Производитель не несет ответственности за ущерб здоровью и собственности, если он вызван несоблюдением указанных норм установки.

ОПИСАНИЕ МАШИНЫ

ПАНЕЛЬ УПРАВЛЕНИЯ

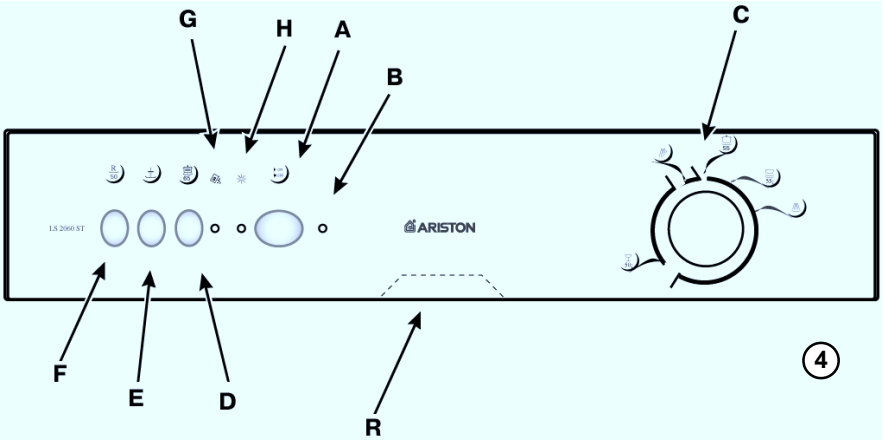

A. Кнопка включения / выключения

Нажатие на эту кнопку включает машину.

B. Индикатор включения / выключения

Горит при включенном состоянии машины.

C. Рукоятка выбора программ

Используйте рукоятку для выбора программы в соответствии с рекомендациями (см. *Таблицу программ*).

D. Кнопка мойки при 65°C

Нажатием на кнопку повышается температура мойки с 55 до 65°C.

E. Кнопка половинной загрузки

При нажатой кнопке можно использовать только верхнюю корзину.

F. Кнопка быстрой мойки при 50°C

Нажатие на кнопку понижает температуру мойки с 55 до 50°C и исключает одно холодное полоскание.

G. Индикатор отсутствия соли

Индикатор горит, когда соли в машине недостаточно.

H. Индикатор отсутствия ополаскивателя

Индикатор горит, когда ополаскивателя в машине недостаточно.

R. Рукоятка открытия дверцы

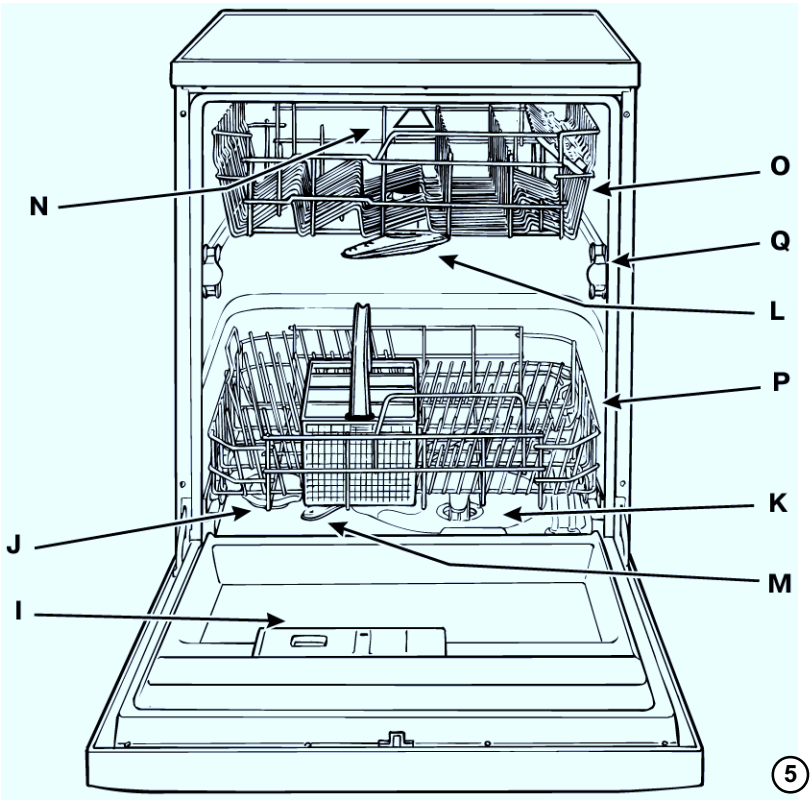

I. Распределитель моющих средств и добавок для полоскания
(см. соответствующий параграф на стр. 14)

J. Контейнер для соли
(Рекомендации по загрузке соли см. в п. “Устройство для смягчения воды” на стр. 13)

K. Фильтр *(см. п. “Очистка фильтровального узла” на стр. 20)*

L. Средний распылитель

M. Нижний распылитель

N. Верхний распылитель

O. Верхняя корзина *(см. рекомендации по загрузке на стр. 12)*

P. Нижняя корзина *(см. рекомендации по загрузке на стр. 11)*

Q. Устройство регулировки уровня верхней корзины *(см. стр. 12, рис. 12).*

ИСПОЛЬЗОВАНИЕ МАШИНЫ

Какую посуду не следует мыть в посудомоечной машине

Ваша посудомоечная машина предназначена для мойки всех видов домашней посуды. Однако в отдельных случаях необходимо учитывать особенности посуды.

Чашки, миски и тарелки с вогнутым дном могут высушиваться не полностью, так как вода собирается в углублениях и не успевает испариться.

Декоративную посуду, художественные изделия не следует мыть в посудомоечной машине, поскольку высокая температура и моющие средства могут им повредить.

Алюминиевая посуда с анодным покрытием может обесцвечиваться или менять цвет.

Серебряные приборы могут покрываться пятнами при контактах с серосодержащей пищей (яйца, овощи). Пятна можно удалить с помощью соответствующих моющих средств для серебра.

Деревянные предметы плохо переносят машинную мойку, могут растрескаться или деформироваться.

Клеенные изделия: убедитесь, что применяемый клей устойчив к воздействию тепла.

Пластиковая посуда: убедитесь, что посуда устойчива к воздействию тепла. Пластиковую посуду, устойчивую к воздействию тепла, следует мыть только в верхней корзине посудомоечной машины.

Хрусталь, хрупкое стекло можно мыть в посудомоечной машине по сокращенной программе, некоторые виды стекла при машинной мойке теряют прозрачность.

Посуду с тефлоновым покрытием можно мыть в посудомоечной машине, если на упаковке посуды нанесен соответствующий значок.

ЗАГРУЗКА И РАЗМЕЩЕНИЕ ПОСУДЫ

Предварительные операции:

Удалите с посуды остатки пищи, чтобы избежать засорения фильтра и образования неприятных запахов.
Посуду с пригоревшими остатками необходимо предварительно замочить.
Для удобства загрузки посудой выдвиньте корзины.

Использование нижней корзины *(рис.6 и 7)*

Сильно загрязненную посуду следует загружать в нижнюю корзину, так как струи нижнего распылителя очень сильные. Используйте нижнюю корзину для мойки сковород, кастрюль, салатниц, десертных и глубоких тарелок, сервировочной посуды. Тарелки располагайте в ячейках так, чтобы пространство между ними было достаточно для свободной циркуляции воды. Тарелки всегда ставятся вертикально, кастрюли, сковороды и другие глубокие предметы — вверх дном. Благодаря тому, что полки в корзине складываются (*рис. 8*), Вы можете располагать посуду по собственному усмотрению, но всегда помните, что грязная поверхность посуды должна быть обращена к струям воды, направленным снизу, и что должно оставаться место для свободной циркуляции воды.

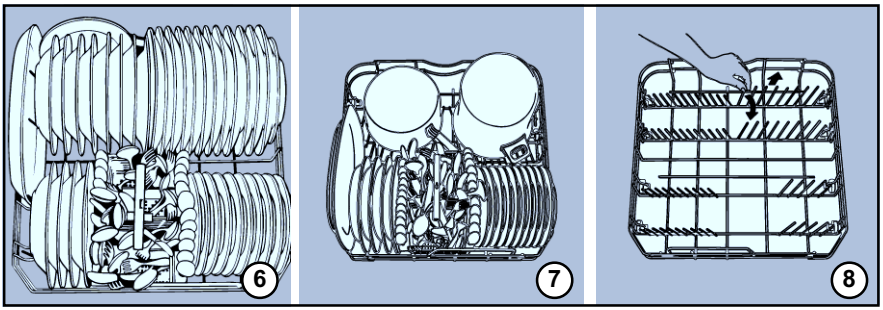

Разъемный контейнер для столовых приборов разделяется на две секции (*рис. 9)*, и можно использовать только одну из них, если загружается мало приборов. Чтобы освободить дополнительное место для кастрюль и сковород, контейнер можно установить в верхней корзине. Столовые приборы ставьте ручками ко дну корзины. Чайные ложки помещайте отдельно друг от друга в ячейках.
Очень длинные приборы можно расположить горизонтально в передней части нижней корзины.

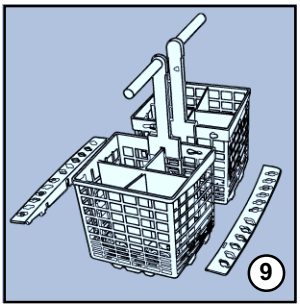

Использование верхней корзины
(рис. 10, 11)

Используйте съемную верхнюю корзину для хрупкой и легкой посуды — стаканов, соусников, кофейных и чайных чашек, неглубокой салатной посуды и слабо загрязненных кастрюль и сковород.
Располагайте посуду между концами держателей, чтобы она не двигалась под струями воды.
Когда Вы используете нижнюю корзину для мойки кастрюль и сковород, располагайте глубокие и мелкие тарелки* вертикально на решетке верхней корзины таким образом, чтобы лицевая сторона тарелок была повернута к передней части корзины.

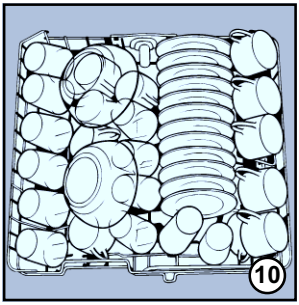

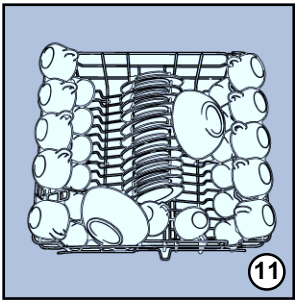

* *Максимальный диаметр тарелок:*
для нижней корзины — 31 (26) см,
для верхней — 26 см.

Следите за тем, чтобы посуда не мешала вращению распылителей.

Вы можете использовать только верхнюю корзину, если у Вас мало посуды. Для этого нажмите на панели управления кнопку половинной загрузки **E**. Эту функцию не следует использовать для мойки сильно загрязненной посуды.

Не перегружайте машину, правильно располагайте посуду — только тогда Вы будете удовлетворены результатами мойки.

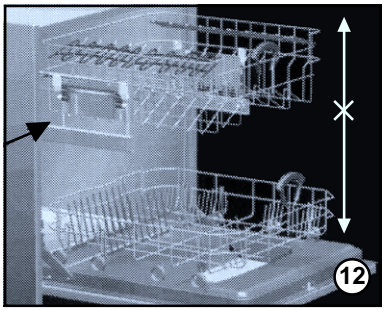

Ваша посудомоечная машина сконструирована таким образом, что верхняя корзина может регулироваться по высоте в двух положениях. Располагая верхнюю корзину в нижней позиции, Вы можете загрузить больше посуды. Чтобы изменить положение верхней корзины, следуйте схеме на *рис. 12*.

МОЮЩИЕ СРЕДСТВА

Использовать можно только специальные средства для посудомоечных машин. Например, серии “Calgonit”, “Finish” (соль, порошок, ополаскиватель, которые можно приобрести в хозяйственных магазинах).

Устройство для смягчения воды

Жесткость воды изменяется в зависимости от местности. При использовании жесткой воды на посуде и внутренних частях посудомоечной машины образуются известковые отложения. Посудомоечная машина оснащена специальным устройством для смягчения воды, устраняющим из нее минеральные соли и известь.
На дне посудомоечной машины находится контейнер, в который загружается соль для регенерации ионно-обменных смол, являющихся активной частью смягчителя воды.

Перед первым использованием загрузите соль в контейнер *(рис. 13)*:

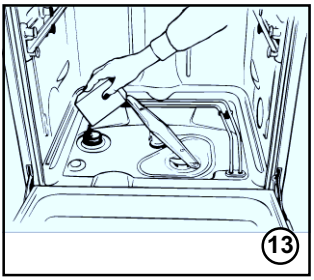

- выдвиньте нижнюю корзину и отверните крышку контейнера против часовой стрелки;
- если Вы впервые наполняете контейнер, то залейте распределитель водой до верха;
- вставьте воронку (входит в комплект оборудования) в отверстие и засыпьте соль (примерно 2 кг), возможно из контейнера вытечет немного воды — это нормальное явление;
- осторожно заверните крышку контейнера.

Запас соли необходимо пополнять сразу после того, как загорелся индикатор отсутствия соли **G**.

В Вашей посудомоечной машине имеется регулятор величины расхода соли в зависимости от жесткости водопроводной воды для достижения минимального уровня потребления соли.

Для регулировки потребления соли:

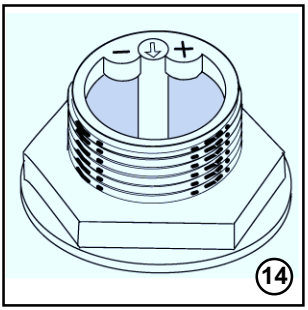

- отверните крышку на распределителе соли;
- на горловине распределителя *(рис. 14)* имеется кольцо со стрелкой, повернутой в положение “–“ (заводская регулировка);
- если необходимо, поверните стрелку от “–“ к “+” против часовой стрелки в зависимости от жесткости водопроводной воды.

Пользуйтесь следующей таблицей для регулировки потребления соли:

Жесткость воды (Франц. градусы dF)	**Регулировка**	**Потребление соли** (г/цикл)	**Кол-во циклов на 2 кг соли**
0 - 10	не треб.	0	не ограничено
10 - 25	"–"	20	100
25 - 50	средняя	40	50
dF>50	"+"	60	35

Распределитель моющих средств и добавок для полоскания

Распределитель моющих средств и добавок для полоскания расположен на внутренней поверхности дверцы.

Заполнение отделения для моющих средств *(рис. 15)*

Распределитель должен быть заправлен перед каждым циклом мойки в соответствии с рекомендациями, приведенными в *Таблице программ*. Откройте крышку «A», закрывающую распределитель, нажатием кнопки «B», заполните отделение «C» моющим средством в количестве, рекомендованном для программы (см. *Таблицу программ*). Закройте плотно крышку, нажав ее вниз до щелчка.

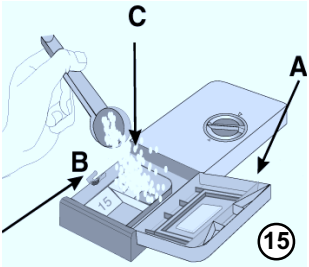

Края отделения должны быть очищены от остатков моющего средства, чтобы обеспечить плотное закрытие крышки.

Заполнение отделения добавок для полоскания *(рис. 16)*

Откройте отделение, поворачивая крышку «C» против часовой стрелки, и залейте средство для полоскания, не допуская перелива. Закройте отделение, плотно завернув крышку «C». Одной заправки хватает примерно на 80 циклов полоскания. Количество средства, используемого за каждый цикл полоскания, можно отрегулировать, поворачивая отверткой регулятор «F». Регулятор имеет 6 различных положений, нормальное заполнение — положение регулятора *3*. Заполняйте отделение сразу после того, как загорится индикатор отсутствия ополаскивателя **H**.

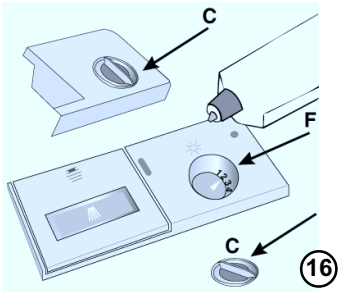

Жесткая вода вызывает не только образование известковых пятен, но и ухудшает эффективность сушки. Поэтому для хорошей мойки необходимо правильно дозировать средство для полоскания. При появлении известковых полос поверните регулятор назад, установив его на наименьший номер. Если появляются водные потеки, установите регулятор на максимальный номер.

УСТАНОВКА И ЗАПУСК ПРОГРАММЫ

Запуск программы

1. Вставьте вилку в розетку.
2. Откройте водопроводный кран.
3. Загрузите посудомоечную машину (см. раздел «Загрузка и размещение посуды»).
4. Загрузите моющие средства и ополаскиватель (см. соответствющий параграф).
5. Установите рукоятку выбора программ **C** на нужную позицию (см. *Таблицу программ).*
   Внимание: рукоятку можно вращать только по часовой стрелке.
6. Нажмите кнопку включения / выключения **A**, загорится индикатор включения / выключения **B**. Программа начнет работу.

Кнопка половинной загрузки (E)

Если посуды недостаточно для полной загрузки машины, Вы можете использовать только верхнюю корзину — для этого нажмите кнопку половинной загрузки перед установкой необходимой программы. Использование кнопки помогает сэкономить воду и электроэнергию.
Эту функцию не рекомендуется использовать для мойки сильнозагрязненной посуды.
Помните, что при половинной загрузке машины, распределитель моющих средств и добавок для полоскания также заполняется наполовину.

Кнопка интенсивной мойки при 65°C (D)

Функция применяется с программой нормальной мойки для сильно загрязненной посуды (например, для сковородок и кастрюль). При нажатой кнопке на программе нормальной мойки предварительная мойка происходит в горячей воде.
Не рекомендуем использовать эту функцию для деликатной посуды, так как под воздействием горячей воды краски могут изменить цвет, а поверхность стать непрозрачной.

Кнопка быстрой мойки при 50°C (F)

При нажатии данной кнопки из программы мойки деликатной посуды исключается цикл сушки и мойка производится при пониженной температуре (50°C).

Если Вы забыли загрузить какую-либо посуду, программу мойки можно прервать нажатием кнопки включения / выключения **A**. Загрузите оставшуюся посуду и снова нажимите кнопу **A** (избегайте попадания брызг горячей воды). Программа начнет работу с того места, на котором была прервана.

Отмена или изменение установленной программы

Нажмите кнопку включения / выключения **A** — индикатор **B** погаснет. Поворотом рукоятки **C** по часовой стрелке установите необходимую программу (см. *Таблицу программ*), затем нажмите снова кнопку включения /выключения **A**.

Внимание: *рекомендуем не изменять программу, которая проработала достаточно долго, так как моющее средство может быть уже израсходовано. Если Вам все же необходимо изменить программу, проверьте распределитель моющих средств и, при необходимости, заполните его.*

По окончании цикла мойки

Программа закончила работу, когда рукоятка программатора остановится на одной из позиций «Стоп» (*рис. 17*).

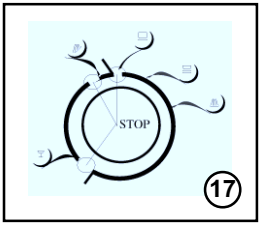

Переведите кнопку включения / выключения **A** в положение «OFF» («выключено») и откройте дверцу машины.
Подождите несколько минут перед тем, как разгружать машину, чтобы избежать соприкосновения с горячей посудой (горячая посуда более хрупкая) и обеспечить лучшие результаты сушки.

Верхнюю корзину целесообразно разгружать первой, иначе вода, которая может остаться на посуде в верхней корзине после сушки, может намочить уже высушенную посуду из нижней корзины.

Советы по экономии электроэнергии, воды и моющих средств

- Старайтесь максимально загружать машину, не перегружая ее: это предотвратит излишнее потребление воды, электроэнергии и моющих средств.
- Выбирайте правильную программу в соответствии с типом посуды и степенью загрязнения. Кнопку «PLUS 65°C» применяйте для действительно сильно загрязненной посуды.
- Правильно дозируйте моющее средство: не используйте его слишком много — это затрудняет полоскание, а также вызывает загрязнение окружающей среды.

ТАБЛИЦА ПРОГРАММ

Программа	Тип посуды и загрязнения	Описание цикла	Моющие средства и средства для полоскания	
			осн. мойка, г	полос-кание
Нормальная мойка кн. "PLUS 65°C" 1.	Сильно загрязненная посуда, кастрюли и сковороды (программу не рекомендуется использовать для хрупких предметов)	Предварительная мойка в горячей воде, основная мойка при 65°C, холодное полоскание, горячее полоскание при 65°C. Сушка	30	*
Нормальная мойка 2.	Нормально загрязненная посуда, кастрюли и сковороды (программа, рекомендуемая для повседневного использования)	Предварительная мойка в холодной воде, основная мойка при 55°C, холодное полоскание, горячее полоскание при 65°C. Сушка	30	*
Сокращенная мойка 3.	Нормально загрязненная посуда, кастрюли и сковороды без присохших остатков пищи	Основная (сокращенная) мойка при 55°C, холодное полоскание, горячее полоскание при 65°C. Сушка	25	*
Деликатная мойка 4.	Экономичная, быстрая мойка для хрупких предметов сразу после их использования	Мойка при 50°C. Горячее полоскание при 65°C. Сушка.	15	*
Деликатная мойка кн. "RAPID 50°C" 5.	Экономичная, быстрая мойка для хрупких предметов сразу после их использования	Мойка при 50°C. Полоскание в холодной воде.	15	
Полоскание 6.	Для посуды, которая нуждается только в ополаскивании и сушке.	Полоскание в холодной воде. Горячее полоскание при 65°C. Сушка		*
Замачивание 7.	Предварительная мойка для посуды, кастрюль и сковород перед дальнейшей загрузкой посуды (программа применяется, когда посуды для мойки немного, а ее засыхание нежелательно)	Короткая холодная мойка		

ОБСЛУЖИВАНИЕ И УХОД

После каждой мойки

Оставляйте дверцу приоткрытой во избежание образования неприятного запаха и протирайте резиновый уплотнитель.

Если машина долго не используется

Произведите следующие действия:

- выполните два полоскания подряд;
- выньте вилку из розетки;
- приоткройте дверцу посудомоечной машины во избежание образования неприятного запаха;
- закройте водопроводный кран.

Перед началом использования посудомоечной машины после длительного перерыва следует:

- вставить вилку в розетку;
- перекрыть кран, отвернуть шланг, слить грязную воду;
- подсоединить заливной шланг и открыть водопроводный кран.

Мойка машины

Не используйте химические абразивы и растворители для мойки внешних и внутренних поверхностей и резиновых частей машины. Рекомендуем мыть их при помощи теплой воды, тряпочки и мыла. Отложения на внутренней поверхности машины удаляйте тряпочкой, смоченной слабым раствором уксуса. Уплотнительные прокладки дверцы очищайте влажной губкой.
Из соображений безопасности перед мойкой и обслуживанием машины всегда вынимайте вилку из розетки.

Удаление накипи

Вода содержит большое количество труднорастворимых солей вследствие возрастающего загрязнения окружающей среды.
Если Вы живете в области с жесткой водой, раз в полгода производите очистку, включив программу полоскания, используя удалитель накипи для стиральных и посудомоечных машин.

Шланг

Проверяйте шланг хотя бы один раз в год: при работе машины шланг находится под давлением и может неожиданно лопнуть. При любых признаках течи или повреждения замените его аналогичным.

Очистка фильтровального узла *(рис. 18,19)*

Фильтр во время цикла мойки очищает воду, что позволяет использовать рециркулированную воду, тем самы экономить ее. Проверяйте фильтр после каждой мойки и освобождайте его от застрявших частиц пищи.
Для очистки фильтровального узла выполните следующие операции: выньте фильтровальный узел, потянув рукоятку его крышки вверх (*рис. 18*).
Фильтровальный узел состоит из полупроточного фильтра «А» и фильтра тонкой очистки «В». Раз в неделю промывайте все части фильтровального узла щеткой под струей воды. Соберите фильтр, как показано на *рис. 19*, и вставьте его наместо нажатием вниз.
Внимание: несвоевременная очистка машины и неправильная установка фильтров могут ухудшать эффективность мойки и вызвать поломку машины. Производитель не несет ответственности за механические повреждения, возникшие в результате эксплуатации.

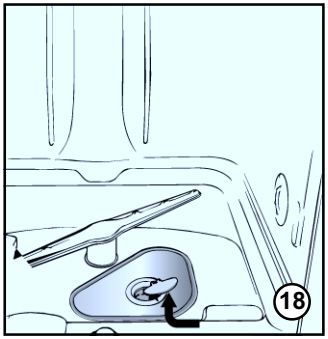

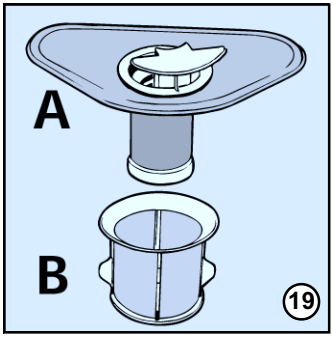

Очистка распылителей (форсунок)

Частицы пищи могут стать причиной образования ржавчины на распылителе и забивать его отверстия, поэтому периодически проверяйте распылитель и очищайте его при необходимости.

Очистка фильтра на заливном шланге.

Для очистки фильтра на заливном шланге выполните следующие операции: перекройте кран, отверните конец заливного шланга, снимите фильтр и осторожно промойте его под струей воды, затем вставьте фильтр на место и плотно закрепите шланг.

УСТРАНЕНИЕ НЕИСПРАВНОСТЕЙ

В случае неудовлетворительных результатов мойки или возникновения неисправностей прочитайте этот раздел, прежде чем вызывать техников.
В большинстве случаев Вы можете решить возникшие проблемы сами.

Обнаруженная неисправность	*Убедитесь, что*
Машина не работает	вилка вставлена в розетку и в ней не отключено электричество; дверца закрыта плотно; кнопка включения находится в положении “ON”; фильтр гибкого заливного шланга не засорился; кран подачи воды открыт; не перекрыта подача воды в доме.
Машина не заливает воду	кран подачи воды открыт; заливной шланг подсоединен правильно и не пережат; не перекрыта подача воды в доме; давление в водопроводе достаточное; не засорен фильтр на заливном шланге.
Машина заливает и сливает воду одновременно	не перегнут и не пережат сливной шланг; конец шланга находится на высоте 50-80 см; конец шланга не касается поверхности воды; если слив соответствует требованиям, но проблемы остаются, выключите машину и перекройте воду.
Проблемы при сливе воды	не засорен фильтр; не пережат сливной шланг; нет засоров канализации.

Вода на полу	надежно закреплен сливной шланг; не засорен сливной насос; используются моющие средства для посудомоечных машин с низким пенообразованием.
Вода набирается в машину	давление в водопроводе больше 1 Атм и меньше 8 Атм; конец сливного шланга находится на высоте больше 50 см и обеспечен разрыв струи; не засорен сливной насос.
Неудовлетворительные результаты мойки	правильно выбрана программа мойки; не заблокирован распределитель моющих средств; правильно загружена посуда; моющее средство загружено в достаточном количестве; свободно вращаются распылители; открыт водопроводный кран; не забиты сопла распылителей; не забит фильтр гибкого заливного шланга и фильтр тонкой очистки; давление воды в водопроводной сети достаточно; есть соль в бачке.

Если после проверки машина продолжает работать не должным образом, свяжитесь с сервисным центром, обслуживающим продукцию марки Ariston и при звонке не забудьте сообщить следующую информацию:

- номер гарантийного документа (сервисной книжки, сервисного сертификата и т.п.),
- неисправность,
- модель,
- серийный номер,

обозначенные на информационной табличке на задней стороне, либо на торце дверцы Вашей машины, либо в гарантийном документе.

Не пользуйтесь услугами лиц, не уполномоченных Производителем.

При ремонте требуйте использования оригинальных запасных частей.

ТЕХНИЧЕСКИЕ ХАРАКТЕРИСТИКИ

модель	**LSA 2060 ST**
размеры	ширина 60 см высота 85 см глубина 60 см
загрузка	12 стандартных наборов
электрические параметры	напряжение 220 В 50 ГЦ
max. потребляемая энергия	2100 Вт
давление воды	2–100 Н/см^2
средняя продолжительность цикла	95 минут
среднее потребление за 1 цикл: **воды** **энергии**	 18 л; 1,4 к/Вт
CE	Машина соответствует следующим директивам: -73/223 EEC от 19.02.73 (низкого напряжения) и последующие модификации -89/336 EEC от 03.05.89 (электромагнитной совместимости) и последующие модификации

Производитель оставляет за собой право без предупреждения вносить изменения в конструкцию и комплектацию, не ухудшающие эффективность работы оборудования. Некоторые параметры, приведенные в этой инструкции, являются приблизительными.
Производитель не несет ответственности за незначительные отклонения от указанных величин.

Merloni Elettrodomestici spa

Срок службы

10 лет

со дня изготовления

Scholtēs ARISTON INDESIT

Сведения о сертификации посудомоечной машины LSA 2060 ST

Соответствие ГОСТам	Код органа по сертификации	Номер и срок действия сертификата
27570.0-87 23511-79 РМЭК 335-1-94 Р 50033-92	МЕ 53	В 00302 до 14.10.2001

DWLS 2060 ST-1

Merloni Elettrodomestici spa
Viale Aristide Merloni, 47
60044 Fabriano/Italia
Tel. (0732) 6611

Merloni Elettrodomestici spa
Представительство в СНГ
Россия 129233 Москва
Проспект Мира, ВВЦ Павильон 46
Тел.: (095) 961-2900
Факс: (095) 961-2919

ПОСУДОМОЕЧНАЯ МАШИНА

LSA 2060 ST

Установка и использование

RUS

ARISTON

ME 53